Catalogo generale tecnico

General technical catalog

Safety valves homologated

CE - UKCA - ATEX - UKEX - ASME XIII

CRN - EAC - SELO

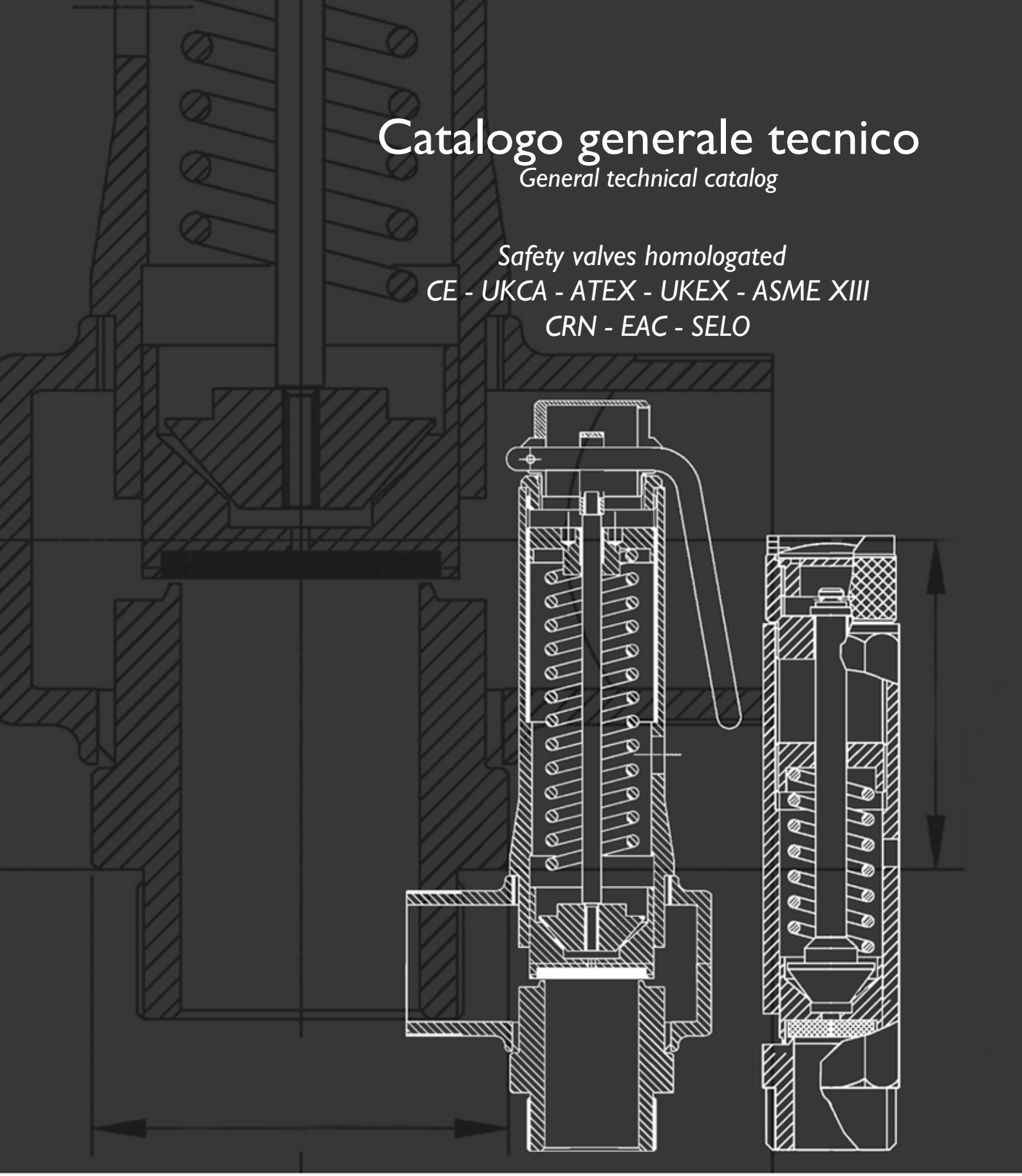

NUOVA GENERAL INSTRUMENTS

Edizione 2023 Rev.0

La storia

The history

La Nuova General Instruments nasce dal genio imprenditoriale del suo fondatore e presidente: il Cav. Grand. Uff. Gianesi Edilio, classe 1926. Gianesi, di umili origini, dopo anni di duro lavoro riesce, finalmente, nel 1961 a trovare terreno fertile per far germogliare la sua innata capacità fondando la Gianesi Edilio S.r.l.. Negli anni a seguire sorgeranno G.B. Impianti, RE.BI.GAS. e nel 1987 la Nuova General Instruments.

"Il mio sogno era quello di ridonare vita alla mia Val Tidone, proprio negli anni in cui la gente continuava ad abbandonare le campagne per raggiungere le città in cerca di lavoro" (E.Gianesi)

Con questo intento sorge il Gruppo Gianesi.

La Nuova General Instruments rappresenta in modo emblematico lo spirito del suo fondatore, sempre in continua crescita e al passo con le più moderne tecnologie al fine di ottenere i più elevati standard qualitativi.

"Nuova General Instruments born from the business genius of his founder and president:The Cav.Grand.Uff. Gianesi Edilio, born in 1926. Gianesi,coming from a modest origin, after many years of hard work, finally manages to find , in 1961 , fertile land to blossom his innate capacity creating GIANESI EDILIO s.r.l. Where we will see in the years later the building of G.B.Impianti, RE.BI.GAS. first and later, in 1987, NUOVA GENERAL INSTRUMENTS.

"My dream was to make my VAL TIDONE live once again , exactly during the years when people continued to abandon the country side to move to the city to look for work."

With this idea the GIANESI GROUP was born.

Nuova General Instruments rappresents in an emblematic way the spirit of his founders , continuously growing working along with the most modern technology to obtain the highest quality standards."

L'azienda

Our company

NUOVA GENERAL INSTRUMENTS SRL appartiene al gruppo Gianesi. Vanta un'esperienza di oltre trentacinque anni nella produzione di valvole di sicurezza ad intervento automatico, in grado di soddisfare le più svariate esigenze della clientela. In particolare questi prodotti, costruiti in ottone e acciaio inossidabile, a scarico libero e convogliato ed adattabili a qualsiasi tipo di fluido, vengono utilizzati per la sicurezza di recipienti per aria compressa e/o impianti chimici, farmaceutici, alimentari, enologici, criogenici. Le ns. valvole di sicurezza, sono omologate e conformi a quanto richiesto dalla Direttiva Europea 2014/68/EU (PED), ATEX, ASME XIII, Canadian Registration, UKCA, UKEX, EAC, SELO e a richiesta possono essere eseguiti collaudi dai più prestigiosi enti quali: TÜV, RINA, Bureau Veritas, ABS e Lloyd's Register. Dal 1995 NGI ha ottenuto la certificazione del Sistema di qualità ISO 9002 rilasciata da Bureau Veritas Quality International Italia S.R.L., ed attualmente ha la certificazione di conformità alla ISO 9001:2015 rilasciata dal TÜV. NGI si avvale, per la produzione di tutti i particolari delle valvole di sicurezza, della collaborazione di un'azienda del gruppo, equipaggiata con centri di lavoro specializzata nella torneria e fresatura. Ogni richiesta viene esaminata dai ns. uffici tecnici che risolvono le problematiche relative alla scelta e all'adattamento del prodotto secondo le specifiche necessità. Punto di forza dell'azienda è la rapidità nell'evasione degli ordini, grazie ad una organizzazione efficiente, flessibile e in grado di far fronte a forniture di quantitativi più o meno elevati, in tempi ridotti. La sede di NUOVA GENERAL INTRUMENTS S.R.L. è sita in Pianello V.T. località Campasso in provincia di Piacenza – Italy

NUOVA GENERAL INSTRUMENTS SRL belongs to Gianesi group. It has an over thirty-five-year-old experience in the production of automatic intervention safety valves that can satisfy any kind of request of our customers. The PSVs are made in brass or stainless steel, they are available in free discharge or piped configuration, suitable for all type of fluids, these products are used to maintain in security air tank, chemical plants, food & pharma applications, oenologic and cryogenic plants. Our safety valves are approved and comply with the requirements of European Directive 2014/68/EU (PED), ATEX, ASME XIII, Canadian Registration, UKCA, UKEX, EAC, SELO; on request the valves can be tested by the most prestigious notified bodies such as TÜV, RINA, Bureau Veritas, ABS and Lloyd's Register. In 1995 NGI obtained the ISO 9002 quality system certification issued by Bureau Veritas Quality International Italia S.R.L. and is currently certified in compliance with ISO 9001:2015 issued by TÜV. In the production of every component of safety valves NGI co-operates with a company of its group equipped with working centres and specialized in turning and milling. All the requests are examined by our technical department, which will match the corrects PSV according to every specific need of our customers. Our strength is the rapidity in orders fulfilment thanks to an efficient and flexible organization that can supply big or small batches in a very quick way. NUOVA GENERAL INSTRUMENTS headquarter is in Pianello V.T., località Campasso, near Piacenza – Italy.

I prodotti
The products

CE - UKCA - ATEX - UKEX - ASME XIII
CRN - EAC - SELO

VALVOLE DI SICUREZZA NUOVA GENERAL INSTRUMENTS

Le nostre valvole di sicurezza sono del tipo a molla diretta e sono qualificate secondo i principali standard normativi internazionali. Per la molteplicità degli attacchi e di taratura coprono una vasta gamma di applicazioni di uso comune. Le prestazioni sono quelle di una valvola di alta qualità nata per un funzionamento di precisione e per durare nel tempo. Le valvole a scarico libero a scarico convogliato con ghiera e leva, si adattano ad essere impiegate per fluidi liquidi o gassosi non nocivi o infiammabili. Le valvole tipo "S" sono a coperchio chiuso e si prestano agli impieghi su liquidi - vapori o gas pericolosi, nocivi, infiammabili. Dopo l'intervento della PSV la valvola si richiuderà completamente solo se la pressione scende sotto il valore di taratura di una percentuale che viene denominata scarto di chiusura; questo valore non deve essere troppo piccolo per evitare vibrazioni né troppo grande per evitare interferenze con la pressione di esercizio. Per le applicazioni su acqua calda - surriscaldata o vapore si consigliano valvole con leva.

NUOVA GENERAL INSTRUMENTS SAFETY VALVES

Our safety valves are direct spring-loaded type and are certified according to the main international standards. Our valves are suitable for a lot of application thanks to the big number of possible connections and wide setting pressure range. The high quality of our products grants great performances and a long lifetime.

The PSVs free discharge and piped with ring nut or lever are commonly used for fluids in gaseous or liquid phase nor toxic or flammable. The safety valves "/S" type have sealed cap and fit uses on liquids-vapours or on dangerous, noxious and inflammable gas. After the valve intervention the PSV will reclose completely only if the pressure drops below a certain percentage of the set pressure value, named blowdown; this value should not be too little in order to avoid vibration or too big to avoid interference with the operative pressure of the plant. Safety valves with lever are suggested for applications with hot- superheated water or steam.

FUNZIONAMENTO

Le nostre valvole di sicurezza sono valvole ad apertura rapida; infatti nel corso dell'apertura, per effetto dell'influsso dei fluidi comprimibili, si sviluppa un gioco di forze che vanno ad aggiungersi a quella determinata sotto l'otturatore dalla pressione controllata; tali forze riescono a vincere la forza della molla senza che la pressione interna debba aumentare considerevolmente. Quando la pressione di esercizio è prossima a quella di taratura, la valvola non si aprirà violentemente poiché la forza della molla è appena superiore a quella esercitata dal fluido sul disco; quest'ultimo rimane accostato alla sede causando trafilamento della valvola, se le perdite si prolungassero nel tempo, le sedi di tenuta ne risulterebbero danneggiate anche senza che ci sia mai stato un vero e proprio intervento della valvola. Se una valvola è applicata su vapore o altri fluidi caldi, a seguito di un intervento essa subisce una staratura per effetto del riscaldamento delle sue parti e tenderà in un successivo intervento ad aprirsi ad una pressione inferiore a quella di taratura se non ha avuto il tempo di raffreddarsi.

Quando vengono effettuate più prove lasciare alla valvola il tempo di raffreddarsi; in caso contrario i risultati non sarebbero attendibili.

FUNCTIONALITY

Our PSVs are quick opening valves; in fact, during the opening phase due to the inflow forces that are added to the one determined by controlled pressure under the shutter; those forces can win the strength of the spring avoiding an excessive increase of the plant pressure. When the working pressure is near to the set pressure the valve will not POP in a brutal way because the force of the spring is just a little bit over the one applied on the disc by the fluid; the disc will stay near to the nozzle causing the leakage of the valve, the seal may damage if the valve will stay in this phase for long time without a complete POP. If a valve is used for steam of hot fluids, due to an intervention it has a de-calibration caused by the warming of its parts and if it should not have the time to be cooled, during the second intervention it will open at a pressure lower than the one certified. When several tests are made, let the valve cool down, otherwise performances should not be correct

PERSONALIZZAZIONI *Personalization*

È prassi comune da parte delle aziende considerare il prezzo di un prodotto come l'insieme di alcune variabili quali affidabilità del fornitore, mantenimento dei tempi di consegna, e gestione logistica. In questa ottica, nonostante il volume giornaliero di valvole prodotte su commessa, Nuova General Instruments offre al cliente elevate personalizzazioni, al fine di accrescere il valore aggiunto dei prodotti e permetterVi nello stesso tempo di risparmiare nella gestione dei Vostri codici.

It is standard practice for companies to assess the cost of products in terms of a number of variables. These include the dependability of the supplier, respect for delivery times, and logistics. With this in mind, and despite the large volume of products we despatch every day, Nuova General Instruments always offers customers a highly personal service to increase the added value of our products and to facilitate stock management downstream.

STAMPIGLIATURA CODICE CLIENTE / *Marking with customer part numbers*

Per meglio agevolare la rintracciabilità all'interno del Vostro magazzino siamo in grado di riportare, tramite scrittura laser, il Vostro codice prodotto sulla valvola.

To facilitate traceability in your own stock system, we can laser mark your own part numbers on our valves.

IDENTIFICAZIONE CROMATICA / *Colour coding*

Vi offriamo l'opportunità di differenziare le valvole per il circuito di bassa da quelle per il circuito di alta pressione, variando il colore del tappo di protezione dei filetti. Questa nuova procedura è stata inserita per poter distinguere in fase di montaggio del particolare, valvole identiche, ma con valore di taratura diverso, limitando ulteriormente la possibilità di errore sia nella fase di stoccaggio, ma soprattutto in quella di montaggio.

We can differentiate between valves for low pressure and higt pressure circuits by giving them different colour protective thread plugs. This procedure has been brought in to help installers distinguish quickly betweem valves that may look identical but in fact have very different calibrated pressure. This reduces the risk of error in the warehouse, and especially during installation.

CODICE A BARRE SUL PRODOTTO / *Bar code on the product*

Ulteriore peculiarità è quella di apporre sulle valvole un'etichetta removibile con codice a barre del prodotto in modo da poter integrare la distinta di produzione e controllo della macchina senza scrivere manualmente matricole a nove cifre. È possibile inoltre la gestione dei particolari tramite lettore codice a barre, per meglio controllare scarichi di ordini, giacenze ecc.

Another one of our special services is the application to valves of detachable labels bearing the product bar code. This lets you create bills of material quickly and easily without having to enter 9-digit codes manually. In the way, part movements, order despatch and stock can also be managed by bar code reader,

CODICE A BARRE SULL'IMBALLO / *Bar code on the packaging*

Utilizzo del codice a barre sulle spedizioni in ingresso così da poter ottimizzare il caricamento dei particolari a magazzino

The packages you receive also carry bar codes to optimise stock records.

IMBALLI SPECIALI / *Special packaging*

Utilizzo di imballi particolari riciclabili (a nido d'ape ad esempio) al fine di stoccare direttamente i nostri articoli c/o il Vostro magazzino senza movimentarli dalle scatole in ingresso e conservandone l'integrità assoluta durante i trasporti.

We can supply special recyclable packing materials (e.g. honeycombs) so that you can store our products in your warehouse without having to take them out of their boxes. This also prevents damage during handling.

CERTIFICATI INVIATI PER E-MAIL / *Despatch of certificates by e-mail*

Inoltro delle dichiarazioni di conformità direttamente all'indirizzo di posta elettronica del referente designato in azienda con la particolarità di essere riferite ad ogni singolo lotto ed identificate mediante numero di matricola.

We can send all the necessary declarations of conformity directly to your e-mail inbox. Certificates are referred to individual lots and identified by their own document numbers.

CERTIFICAZIONI *Certifications*

CE / UKCA / ATEX / UKEX / ASME XIII / CRN / EAC / SELO

Le valvole di sicurezza Nuova General Instruments sono omologate e conformi a quanto richiesto dalla Direttiva Europea 2014/68/EU (PED), ATEX, ASME XIII, Canadian Registration, UKCA, UKEX, EAC, SELO e a richiesta possono essere eseguiti collaudi dai più prestigiosi enti quali: TÜV, RINA, Bureau Veritas, ABS e Lloyd's Register. Dal 1995 NGI ha ottenuto la certificazione del Sistema di qualità ISO 9002 rilasciata da Bureau Veritas Quality International Italia S.R.L., ed attualmente ha la certificazione di conformità alla ISO 9001:2015 rilasciata dal TÜV.

Nuova General Instruments safety valves are approved and comply with the requirements of European Directive 2014/68/EU (PED), ATEX, ASME XIII, Canadian Registration, UKCA, UKEX, EAC, SELO; on request the valves can be tested by the most prestigious authorities such as TÜV, RINA, Bureau Veritas, ABS and Lloyd's Register. In 1995 NGI obtained the ISO 9002 quality system certification issued by Bureau Veritas Quality International Italia S.R.L. and is currently certified in compliance with ISO 9001:2015 issued by TÜV.

ASME UV

CERTIFICATE OF AUTHORIZATION

The named company is authorized by the American Society of Mechanical Engineers (ASME) for the scope of activity shown below in accordance with the applicable rules of the ASME Boiler and Pressure Vessel Code. The use of the certification mark and the authority granted by this Certificate of Authorization are subject to the provisions of the agreement set forth in the application. Any construction stamped with this certification mark shall have been built strictly in accordance with the provisions of the ASME Boiler and Pressure Vessel Code.

The American Society of Mechanical Engineers

COMPANY:

Nuova General Instruments Srl
Località Campasso
Pianello Val Tidone (PC) 29010
Italy

SCOPE:

Manufacture of pressure vessel pressure relief valves at the above location only
(This authorization does not cover welding or brazing)

AUTHORIZED: June 23, 2017
EXPIRES: November 4, 2020
CERTIFICATE NUMBER: 35,510

Board Chair, Conformity Assessment

Director, Conformity Assessment

THE NATIONAL BOARD OF BOILER & PRESSURE VESSEL INSPECTORS

Certificate of Authorization

NB

This is to certify that

NUOVA GENERAL INSTRUMENTS S.r.l.
Acceptable Abbrev.: Logo: Letter "I" encircled by "G"
Località Campasso
Pianello Val Tidone (PC), 29010
Italy

is authorized to use the "NB" mark in accordance with the provisions of NB-181, National Board Certification of Pressure Relief Devices.

The scope of Authorization is limited to National Board Certified devices which have been manufactured, assembled and marked in accordance with the following construction codes:

ASME Section VIII, Division 1: "UV" Stamp

Issue Date: June 30, 2017
Expiration Date: November 4, 2020

Executive Director — NGI

LRQA — UKAS

CERTIFICATE OF CONFORMITY

In accordance with the requirements of the Pressure Equipment (Safety) Regulations 2016, UK Statutory Instrument 2016 No. 1105, as amended.

This is to certify that the Quality Management System of:

Nuova General Instruments S.r.l.
Località Campasso – 29010 Pianello V.T. (PC) - Italy

has been assessed against the requirements of Module H1 of the above Regulations and conforms to the requirements for the products shown below:

Design, manufacturing, testing and setting of safety valves

Approval is subject to the continued maintenance of the quality system in accordance with the requirements of the above Regulations and continuing to comply with the Design Examination Certificate(s) as listed on the attached schedule.

Authorisation is hereby given to use the Approved Body Identification Number in accordance with the requirements of the specified Regulations in relation to the products as identified above.

Certificate No.:	0038/UK/PER/PRJ1100368805/01
Original Approval:	29th June 2022
Current Certificate:	29th July 2022
Certificate Expiry:	28th June 2025
Approved Body No. 0038	

G. Gaspani – D.M. on behalf of LRQA Verification Limited

ZERTIFIKAT ◆ CERTIFICATE ◆ 認證書 ◆ СЕРТИФИКАТ ◆ CERTIFICADO ◆ CERTIFICAT

TÜV SÜD

CERTIFICATO

Nr. 50 100 13035 - Rev.002

Si attesta che / This is to certify that

IL SISTEMA QUALITÀ DI / THE QUALITY SYSTEM OF

NUOVA GENERAL INSTRUMENTS S.r.l.

SEDE LEGALE E OPERATIVA / REGISTERED OFFICE AND OPERATIONAL SITE:

LOCALITÀ CAMPASSO SNC
IT - 29010 PIANELLO V.T. (PC)

È CONFORME AI REQUISITI DELLA NORMA / HAS BEEN AUDITED TO COMPLY WITH THE REQUIREMENTS OF

UNI EN ISO 9001:2015

QUESTO CERTIFICATO È VALIDO PER IL SEGUENTE CAMPO DI APPLICAZIONE / THIS CERTIFICATE IS VALID FOR THE FOLLOWING SCOPE:

Progettazione, fabbricazione, controllo taratura e assistenza di valvole di sicurezza (AF 16, 34)

Design, production, test, calibration and maintenance of safety valves (AF 16, 34)

ACCREDIA — SGQ N 049

Per l'Organismo di Certificazione / For the Certification Body: TÜV Italia S.r.l.

Data emissione / Issuing Date: 2018-05-16

Andrea Gaeta

TÜV Italia S.r.l. • Gruppo TÜV SÜD • Via Carducci 125, Nr. 31 • 20099 Sesto San Giovanni (MI) • Italia • www.tuv.it

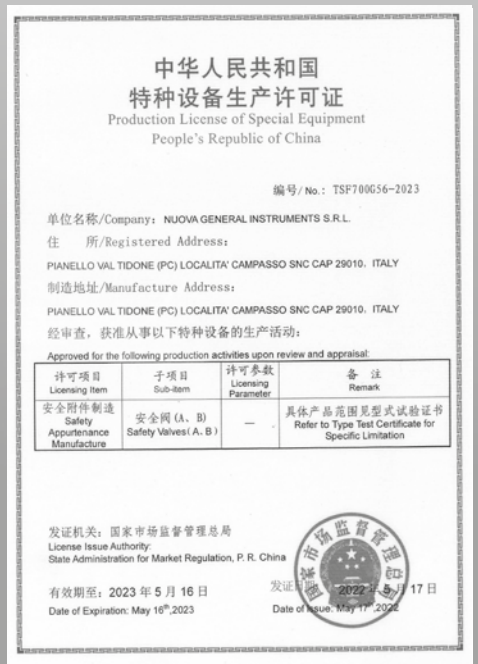

中华人民共和国
特种设备生产许可证
Production License of Special Equipment
People's Republic of China

编号/No.: TSF700G56-2023

单位名称/Company: NUOVA GENERAL INSTRUMENTS S.R.L.

住　所/Registered Address:

PIANELLO VAL TIDONE (PC) LOCALITA' CAMPASSO SNC CAP 29010. ITALY

制造地址/Manufacture Address:

PIANELLO VAL TIDONE (PC) LOCALITA' CAMPASSO SNC CAP 29010. ITALY

经审查，获准从事以下特种设备的生产活动：

Approved for the following production activities upon review and appraisal:

许可项目 Licensing Item	子项目 Sub-item	许可参数 Licensing Parameter	备注 Remark
安全附件制造 Safety Appurtenance Manufacture	安全阀（A、B） Safety Valves（A、B）	—	具体产品范围见型式试验证书 Refer to Type Test Certificate for Specific Limitation

发证机关：国家市场监督管理总局
License Issue Authority:
State Administration for Market Regulation, P. R. China

有效期至：2023 年 5 月 16 日
Date of Expiration: May 16th,2023

发证日期：2022 年 5 月 17 日
Date of Issue: May 17, 2022

ТАМОЖЕННЫЙ СОЮЗ

EAC

СЕРТИФИКАТ СООТВЕТСТВИЯ

№ ТС RU C-IT.АЯ08.В.00170

Серия RU № 0106229

ОРГАН ПО СЕРТИФИКАЦИИ: Орган по сертификации продукции машиностроения Федерального государственного унитарного предприятия "Всероссийский научно-исследовательский институт стандартизации и сертификации в машиностроении". Адрес: 123001, Москва, ул. Шелепиха, д. 4, Фактический адрес: 123007, Москва, ул. Шелепиха, д. 4, Телефон: 4992587403, Факс: 4992587417, E-mail: 2016 n@gost.ru. Аттестат рег. № РОСС RU.0001.11АЯ04, выдан 27.01.2014 Федеральной службой по аккредитации

ЗАЯВИТЕЛЬ: Общество с ограниченной ответственностью «СертСервис». Адрес: 127473, город Москва, Самотечный 2-й переулок, дом 2/4, помещение 10, Российская Федерация. Фактический адрес: 127473, город Москва, Самотечный 2-й переулок, дом 2/4, помещение 10, Российская Федерация. ОГРН: 1147746503860. Телефон: +79166503707. Факс: +79166503707. E-mail: cert-service2014@yandex.ru

ИЗГОТОВИТЕЛЬ: NUOVA GENERAL INSTRUMENTS S.R.L. Адрес: Loc. Campasso, 29010 Pianello Val Tidone (PC), Italy. Фактический адрес: Loc. Campasso, 29010 Pianello Val Tidone (PC), Italy. Филиалы

ПРОДУКЦИЯ: Клапаны предохранительные прямого действия пружинные, рабочие среды пары и жидкости, пар, газ, диапазон температур рабочей среды от минус 196° С до плюс 450° С. А-я категория оборудования, согласно приложению № 1 ТР ТС 032/2013, типы, документация, по которой выпускается продукция согласно приложению 1 на 1 листе. Серийный выпуск.

КОД ТН ВЭД ТС: 8481 40 900 0

СООТВЕТСТВУЕТ ТРЕБОВАНИЯМ: Технического регламента Таможенного союза «О безопасности оборудования, работающего под избыточным давлением» (ТР ТС 032/2013)

СЕРТИФИКАТ ВЫДАН НА ОСНОВАНИИ: Акта о результатах анализа состояния производства № 18/38 от 02.10.2014, выданного Органом по сертификации продукции машиностроения Федерального государственного унитарного предприятия «Всероссийский научно-исследовательский институт стандартизации и сертификации в машиностроении», аттестат аккредитации РОСС RU.0001.11АЯ04 от 17.04.2013 до 17.04.2018; протоколов сертификационных испытаний №№ 1551-10-2014, 1552-10-2014, 1553-10-2014 от 09.10.2014, выданных испытательным центром Федерального государственного унитарного предприятия «Всероссийский научно-исследовательский институт стандартизации и сертификации в машиностроении», аттестат аккредитации РОСС RU.0001.21АО16 от 01.07.2011 до 01.07.2015.

ДОПОЛНИТЕЛЬНАЯ ИНФОРМАЦИЯ: Назначенный срок службы 30 лет.

СРОК ДЕЙСТВИЯ С 15.10.2014 ПО 14.10.2019 ВКЛЮЧИТЕЛЬНО

М.П.

Г.В. Воробьёв

Д.Е. Савченко

ZERTIFIKAT ◆ CERTIFICATE ◆ 認證書 ◆ СЕРТИФИКАТ ◆ CERTIFICADO ◆ CERTIFICAT

TÜV SÜD Industrie Service

CERTIFICATE

The Certification Body of
TÜV SÜD Industrie Service GmbH,
a Notified Body of the Pressure Equipment Directive (PED),

certifies that

Nuova General Instruments S.r.l.
Località Campasso snc,
29010 PIANELLO VAL TIDONE (PC)
ITALY

implemented, operates and maintains a quality assurance system as described in the Pressure Equipment Directive 2014/68/EU Annex III, Module H1

for the scope of

Design, manufacturing, test, calibration and maintenance of safety valves, see annex

The audit with the report number **Q-I-PED-275687-701-2018** proves that the quality assurance system fulfils the PED requirements.

The manufacturer is authorized to provide the pressure equipment produced within the scope of the assessed quality assurance system with the following Notified Body number:

CE 0036

Certificate No.: OGR-0036-QS-1180-18

Valid until April 20th, 2021

Fürstenfeldbruck, May 10th, 2018

Markus Jaro
Business Area No. 0036

TÜV SÜD Industrie Service GmbH
Westendstraße 199
80686 Munich
Germany

Tel.: +49 711 80 26 380
Fax: +49 711 80 26 383
e-mail: markus.jaro@tuv-sud.de

TÜV SÜD Industrie Service · PED QA Certification Body · Germany

Come scegliere una valvola scarico libero

How to choose a valve

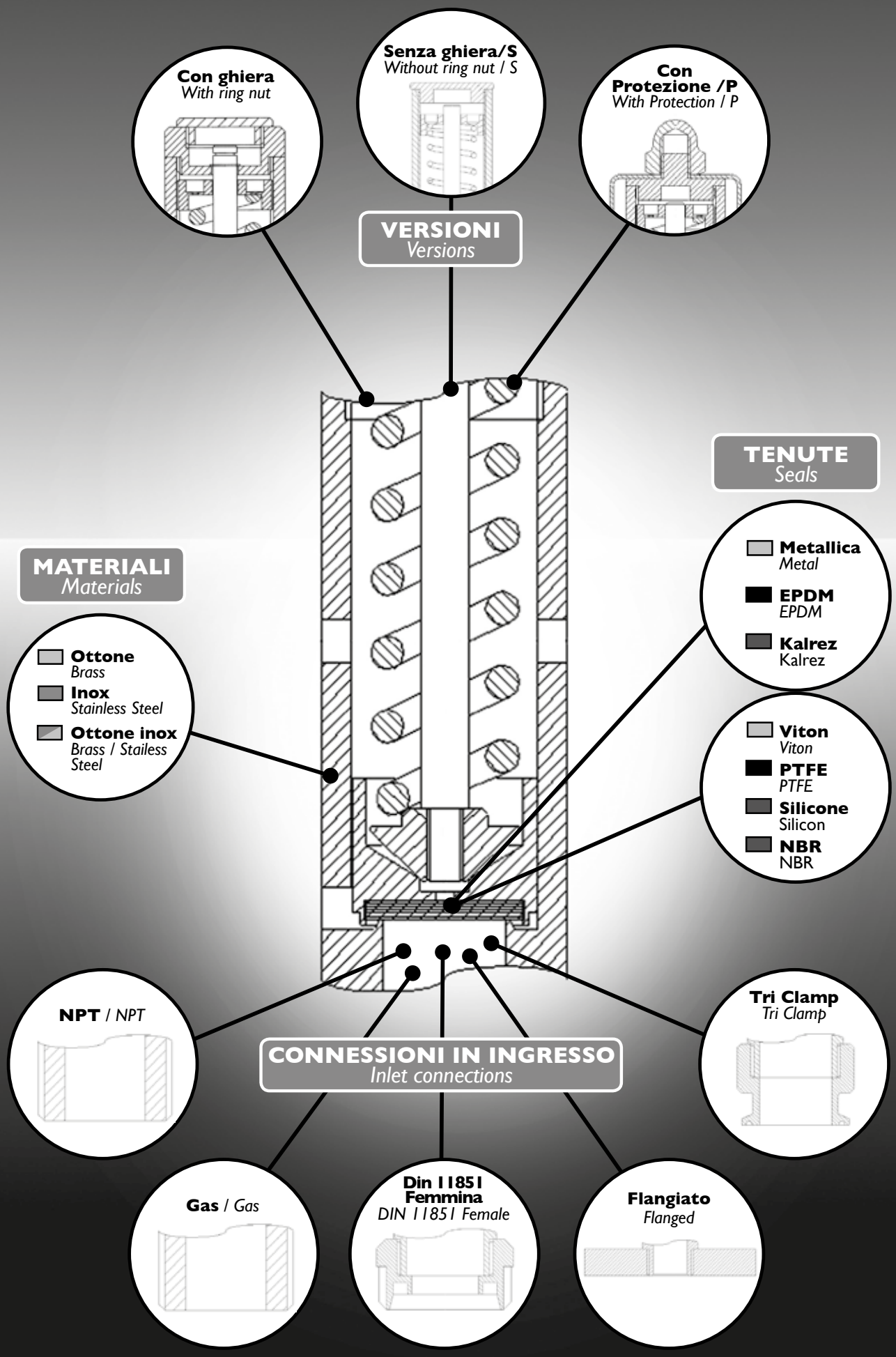

Come scegliere una valvola scarico convogliato

How to choose a valve

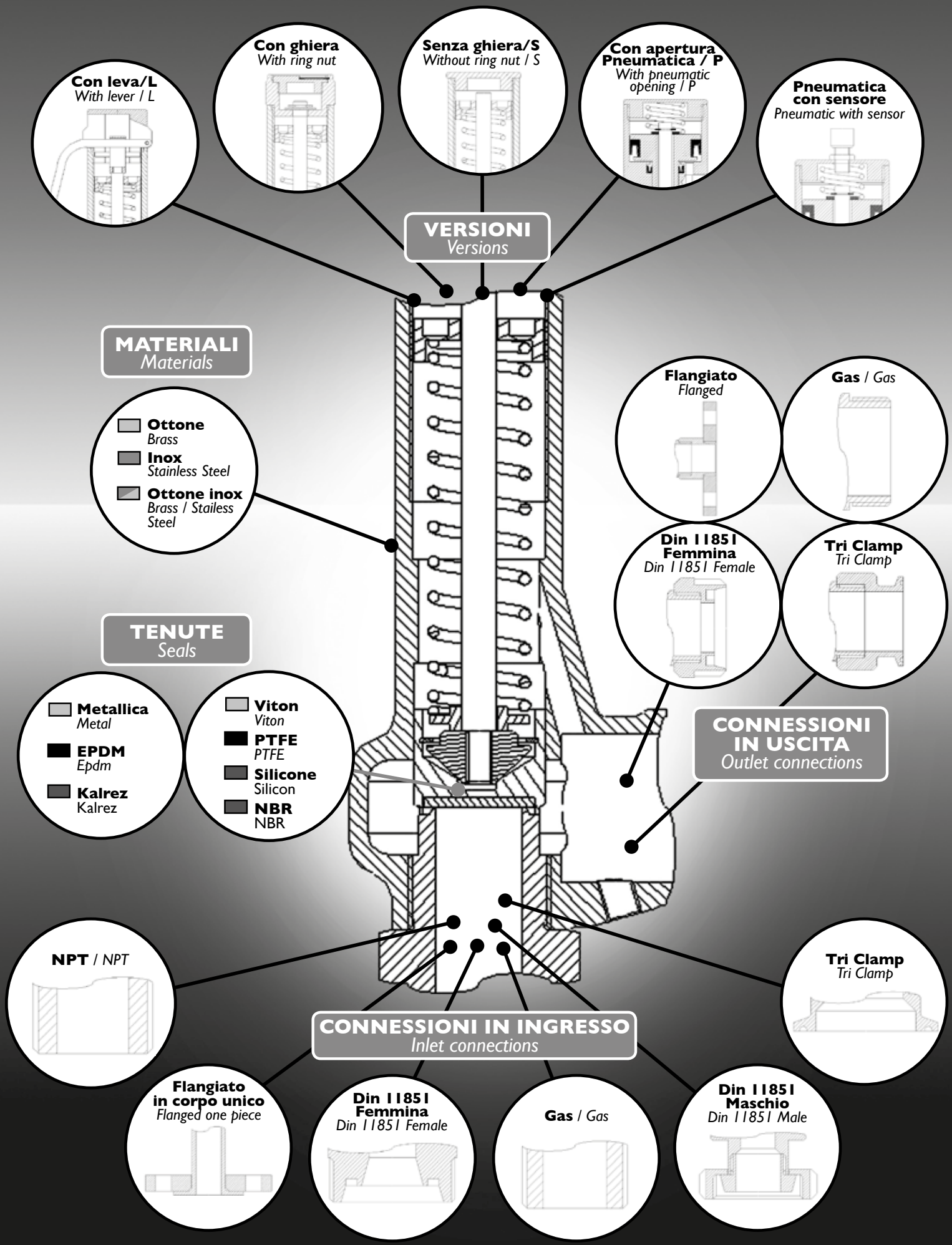

Valvole di sicurezza scarico libero

Safety valves free outlet

Calcolo portata di scarico valvola di sicurezza (ISO 4126-7 Ed.2016)

Safety Valve Fluid Delivery Calculation (ISO 4126-7 Ed.2016)

Tipo *Typ*	Z7			D7			Z10			C10			D10			B12			Z14			D14			F18		
Fluido *Fluid*	Aria *Air*	Azoto *N2*	CO2 *CO2*	Aria *Air*	Azoto *N2*	CO2 *CO2*	Aria *Air*	Azoto *N2*	CO2 *CO2*	Aria *Air*	Azoto *N2*	CO2 *CO2*	Aria *Air*	Azoto *N2*	CO2 *CO2*	Aria *Air*	Azoto *N2*	CO2 *CO2*	Aria *Air*	Azoto *N2*	CO2 *CO2*	Aria *Air*	Azoto *N2*	CO2 *CO2*	Aria *Air*	Azoto *N2*	CO2 *CO2*
PS (bar)	kg/h	kg/h	kg/h	kg/h	kg/h	kg/h	kg/h	kg/h	kg/h	kg/h	kg/h	kg/h	kg/h	kg/h	kg/h	kg/h	kg/h	kg/h	kg/h	kg/h	kg/h	kg/h	kg/h	kg/h	kg/h	kg/h	kg/h
1,0	52	51	63	58	57	69	106	105	128	100	98	120	112	110	134	157	154	188	209	205	251	210	206	252	357	351	428
2,0	85	83	101	88	86	105	172	169	207	152	150	183	170	167	204	239	235	286	338	332	406	335	330	403	572	562	687
3,0	119	117	143	118	116	142	243	239	292	205	201	246	229	225	274	321	315	385	478	470	573	472	464	566	807	793	969
4,0	150	147	180	148	146	178	306	301	367	257	253	309	287	282	345	403	396	483	600	590	720	592	583	711	1013	996	1217
5,0	180	177	217	178	175	214	368	362	442	310	304	372	346	340	415	485	477	582	722	710	867	713	701	856	1220	1199	1464
6,0	211	208	253	208	205	250	430	423	517	362	356	435	404	397	485	567	557	680	844	830	1013	834	820	1001	1426	1402	1712
7,0	242	238	290	239	235	286	493	484	591	414	408	498	463	455	555	649	638	779	966	950	1160	955	939	1146	1633	1605	1960
8,0	272	268	327	269	264	323	555	546	666	467	459	561	521	512	626	731	719	877	1088	1070	1307	1075	1057	1291	1839	1808	2208
9,0	303	298	363	299	294	359	617	607	741	519	511	623	579	570	696	813	799	976	1211	1190	1453	1196	1176	1436	2045	2011	2456
10,0	333	328	400	329	324	395	679	668	816	572	562	686	638	627	766	895	880	1074	1333	1311	1600	1317	1295	1581	2252	2214	2704
15,0	486	478	583	480	472	576	991	974	1190	834	820	1001	930	915	1117	1305	1283	1567	1944	1911	2334	1920	1888	2305	3284	3229	3943
20,0				631	620	757							1223	1202	1468	1715	1686	2059				2523	2481	3030	4316	4244	5182
25,0				782	769	939							1515	1490	1819	2125	2090	2551				3127	3075	3754			
30,0				933	917	1120							1808	1777	2170	2535	2493	3044				3730	3668	4479			
35,0				1083	1065	1301							2100	2065	2521												
40,0				1234	1214	1482							2392	2352	2872												
45,0				1385	1362	1663							2685	2640	3223												
50,0				1536	1510	1844							2977	2927	3574												
55,0				1687	1659	2025							3270	3215	3925												
60,0				1838	1807	2206							3562	3502	4276												

A richiesta siamo in grado eseguire calcoli specifici per altri gas, temperature e pressioni

On request we can perform specific calculations for other gases, temperatures and pressures

Tipo *Typ*	Z20			B20			Z25			F25			Z32			F32			B38			F40		
Fluido *Fluid*	Aria *Air*	Azoto *N2*	CO2 *CO2*	Aria *Air*	Azoto *N2*	CO2 *CO2*	Aria *Air*	Azoto *N2*	CO2 *CO2*	Aria *Air*	Azoto *N2*	CO2 *CO2*	Aria *Air*	Azoto *N2*	CO2 *CO2*	Aria *Air*	Azoto *N2*	CO2 *CO2*	Aria *Air*	Azoto *N2*	CO2 *CO2*	Aria *Air*	Azoto *N2*	CO2 *CO2*
PS (bar)	kg/h	kg/h	kg/h	kg/h	kg/h	kg/h	kg/h	kg/h	kg/h	kg/h	kg/h	kg/h	kg/h	kg/h	kg/h	kg/h	kg/h	kg/h	kg/h	kg/h	kg/h	kg/h	kg/h	kg/h
1,0	371	365	446	422	415	507	770	757	925	779	766	936	1143	1124	1372	1158	1139	1390	1591	1565	1910	1416	1392	1700
2,0	592	582	711	675	664	811	1174	1154	1409	1187	1168	1426	1742	1713	2091	1765	1735	2119	2425	2384	2911	2299	2260	2760
3,0	831	817	998	950	934	1141	1577	1551	1893	1596	1569	1916	2341	2302	2810	2371	2332	2847	3258	3204	3912	3279	3224	3937
4,0	1044	1027	1253	1193	1173	1432	1981	1948	2378	2004	1970	2406	2940	2890	3529	2978	2928	3575	4092	4023	4912	4118	4049	4944
5,0	1257	1236	1509	1436	1412	1724	2384	2344	2862	2412	2372	2896	3538	3479	4248	3584	3524	4303	4925	4843	5913	4957	4874	5951
6,0	1469	1445	1764	1679	1651	2016	2788	2741	3347	2820	2773	3386	4137	4068	4967	4191	4121	5032	5759	5662	6914	5796	5699	6958
7,0	1682	1654	2019	1922	1890	2308	3191	3138	3831	3229	3175	3876	4736	4657	5686	4798	4717	5760	6592	6482	7914	6635	6524	7966
8,0	1895	1863	2275	2165	2129	2600	3594	3534	4315	3637	3576	4366	5335	5246	6405	5404	5314	6488	7426	7302	8915	7474	7349	8973
9,0	2107	2072	2530	2408	2368	2891	3998	3931	4800	4045	3977	4856				6011	5910	7216	8259	8121	9916	8312	8174	9980
10,0	2320	2281	2785	2651	2607	3183	4401	4328	5284	4453	4379	5346				6617	6507	7945	9093	8941	10916	9151	8998	10987
15,0	3383	3327	4062	3866	3802	4642	6419	6311	7706	6494	6386	7797							13260	13038	15920	13346	13123	16023
20,0				5082	4997	6101				8535	8393	10247							17427	17136	20923	17540	17247	21058
25,0				6297	6192	7560				10576	10399	12698							21595	21234	25927	21734	21371	26094
30,0				7512	7386	9019				12617	12406	15148							25762	25332	30930	25929	25496	31130
35,0				8727	8581	10478																		
40,0				9942	9776	11937																		
45,0				11158	10971	13396																		
50,0				12373	12166	14854																		
55,0				13588	13361	16313																		
60,0				14803	14556	17772																		

Valvole di sicurezza scarico convogliato

Safety valves piped outlet

Calcolo portata di scarico valvola di sicurezza (ISO 4126-7 Ed.2016)

Safety Valve Fluid Delivery Calculation (ISO 4126-7 Ed.2016)

Tipo *Typ*	D7/C					D10/C					G10					G14					G15				
Fluido *Fluid*	Aria *Air*	Azoto *N2*	CO2 *CO2*	Vapore saturo Satured steam	Acqua *H2O*	Aria *Air*	Azoto *N2*	CO2 *CO2*	Vapore saturo Satured steam	Acqua *H2O*	Aria *Air*	Azoto *N2*	CO2 *CO2*	Vapore saturo Satured steam	Acqua *H2O*	Aria *Air*	Azoto *N2*	CO2 *CO2*	Vapore saturo Satured steam	Acqua *H2O*	Aria *Air*	Azoto *N2*	CO2 *CO2*	Vapore saturo Satured steam	Acqua *H2O*
PS (bar)	kg/h	kg/h	kg/h	kg/h	kg/h	kg/h	kg/h	kg/h	kg/h	kg/h	kg/h	kg/h	kg/h	kg/h	kg/h	kg/h	kg/h	kg/h	kg/h	kg/h	kg/h	kg/h	kg/h	kg/h	kg/h
1,0	60	59	73	37	703	114	112	137	71	1434	123	121	148	76	1434	214	210	257	132	2612	225	221	270	139	3228
2,0	92	91	111	56	995	182	179	219	111	2028	188	185	225	114	2028	338	332	406	206	3694	343	337	412	209	4564
3,0	124	122	149	75	1218	255	251	307	154	2483	252	248	303	152	2483	465	457	558	281	4524	461	453	554	278	5590
4,0	155	153	187	93	1406	321	315	385	192	2868	317	312	380	190	2868	584	574	701	350	5224	579	569	695	347	6455
5,0	187	184	225	112	1572	386	380	463	230	3206	381	375	458	228	3206	703	691	844	419	5841	697	685	837	416	7217
6,0	219	215	263	130	1723	451	444	542	268	3512	446	439	535	265	3512	822	808	987	489	6398	815	801	978	484	7906
7,0	250	246	301	148	1861	517	508	620	306	3794	511	502	613	302	3794	941	925	1130	557	6911	933	917	1120	552	8539
8,0	282	277	339	167	1989	582	572	699	344	4056	575	566	691	340	4056	1060	1042	1273	626	7388	1051	1033	1262	621	9129
9,0	314	308	377	185	2110	647	636	777	381	4302	640	629	768	377	4302	1179	1159	1416	694	7836	1169	1149	1403	688	9683
10,0	345	340	415	203	2224	713	701	855	419	4534	704	692	846	414	4534	1298	1276	1558	763	8260	1287	1265	1545	757	10206
15,0	504	495	605	294	2724	1039	1022	1248	607	5553	1027	1010	1233	600	5553	1893	1861	2273	1106	10116	1877	1845	2253	1096	12500
20,0	662	651	795	386	3145	1366	1343	1640	795	6412	1350	1327	1621	786	6412	2488	2446	2987	1449	11681					
25,0	820	807	985	477	3516	1692	1664	2032	985	7169	1673	1645	2008	973	7169	3083	3031	3701	1794	13060					
30,0	979	962	1175		3852	2019	1985	2424		7853	1995	1962	2396		7853	3678	3616	4415		14306					
35,0	1137	1118	1365		4160	2345	2306	2816		8483						4273	4201	5130		15453					
40,0	1295	1274	1555		4448	2672	2627	3208		9068						4867	4786	5844		16519					
45,0	1454	1429	1745		4717	2999	2948	3600		9618						5462	5371	6558		17522					
50,0	1612	1585	1935		4973	3325	3270	3992		10139						6057	5956	7272		18469					
55,0	1770	1741	2125		5215	3652	3591	4384		10634						6652	6541	7987		19371					
60,0	1928	1896	2315		5447	3978	3912	4776		11106						7247	7126	8701		20232					

A richiesta siamo in grado eseguire calcoli specifici per altri gas, temperature e pressioni

On request we can perform specific calculations for other gases, temperatures and pressures

Tipo *Typ*	G20					G25					G32					B38/L					G40				
Fluido *Fluid*	Aria *Air*	Azoto *N2*	CO2 *CO2*	Vapore saturo Satured steam	Acqua *H2O*	Aria *Air*	Azoto *N2*	CO2 *CO2*	Vapore saturo Satured steam	Acqua *H2O*	Aria *Air*	Azoto *N2*	CO2 *CO2*	Vapore saturo Satured steam	Acqua *H2O*	Aria *Air*	Azoto *N2*	CO2 *CO2*	Vapore saturo Satured steam	Acqua *H2O*	Aria *Air*	Azoto *N2*	CO2 *CO2*	Vapore saturo Satured steam	Acqua *H2O*
PS (bar)	kg/h	kg/h	kg/h	kg/h	kg/h	kg/h	kg/h	kg/h	kg/h	kg/h	kg/h	kg/h	kg/h	kg/h	kg/h	kg/h	kg/h	kg/h	kg/h	kg/h	kg/h	kg/h	kg/h	kg/h	kg/h
1,0	481	473	578	297	5735	707	695	849	436	8961	787	774	945	486	14682	1591	1565	1910	982	20705	1462	1438	1756	903	22952
2,0	734	721	881	447	8111	1077	1059	1293	656	12673	1199	1179	1440	730	20763	2425	2384	2911	1477	29281	2370	2330	2845	1444	32460
3,0	986	969	1183	595	9934	1447	1423	1738	874	15521	1611	1584	1934	973	25430	3258	3204	3912	1967	35861	3374	3318	4051	2037	39755
4,0	1238	1217	1486	742	11471	1817	1787	2182	1090	17922	2023	1990	2429	1213	29364	4092	4023	4912	2454	41409	4237	4167	5087	2541	45905
5,0	1490	1465	1789	889	12825	2188	2151	2627	1305	20037	2436	2395	2924	1453	32829	4925	4843	5913	2938	46297	5101	5015	6124	3043	51323
6,0	1742	1713	2092	1035	14049	2558	2515	3071	1520	21950	2848	2800	3419	1692	35963	5759	5662	6914	3422	50716	5964	5864	7160	3544	56222
7,0	1994	1961	2394	1181	15174	2928	2879	3516	1734	23709	3260	3205	3914	1930	38844	6592	6482	7914	3903	54779	6827	6713	8196	4043	60726
8,0	2246	2209	2697	1326	16222	3298	3243	3960	1948	25346	3672	3611	4409	2168	41526	7426	7302	8915	4385	58562	7690	7562	9233	4541	64919
9,0	2499	2457	3000	1472	17206	3669	3607	4405	2161	26883	4084	4016	4903	2406	44045	8259	8121	9916	4865	62114	8553	8410	10269	5038	68857
10,0	2751	2705	3302	1617	18137	4039	3971	4849	2374	28337	4496	4421	5398	2643	46428	9093	8941	10916	5346	65474	9417	9259	11305	5536	72582
15,0	4011	3944	4816	2343	22213	5890	5792	7071	3440	34706						13260	13038	15920	7744	80189					
20,0	5272	5184	6330	3070	25649	7741	7612	9294	4508	40075						17427	17136	20923	10150	92594					
25,0	6533	6424	7843	3802	28677	9592	9432	11516	5582	44805						21595	21234	25927	12566	103523					
30,0	7794	7663	9357		31414	11443	11252	13739		49082						25762	25332	30930		113404					
35,0	9054	8903	10871		33931	13295	13072	15961		53014															
40,0	10315	10143	12384		36274	15146	14893	18184		56675															
45,0	11576	11383	13898		38474	16997	16713	20406		60112															
50,0	12837	12622	15412		40555	18848	18533	22629		63364															
55,0	14097	13862	16925		42535	20699	20353	24851		66457															
60,0	15358	15102	18439		44426	22550	22174	27074		69412															

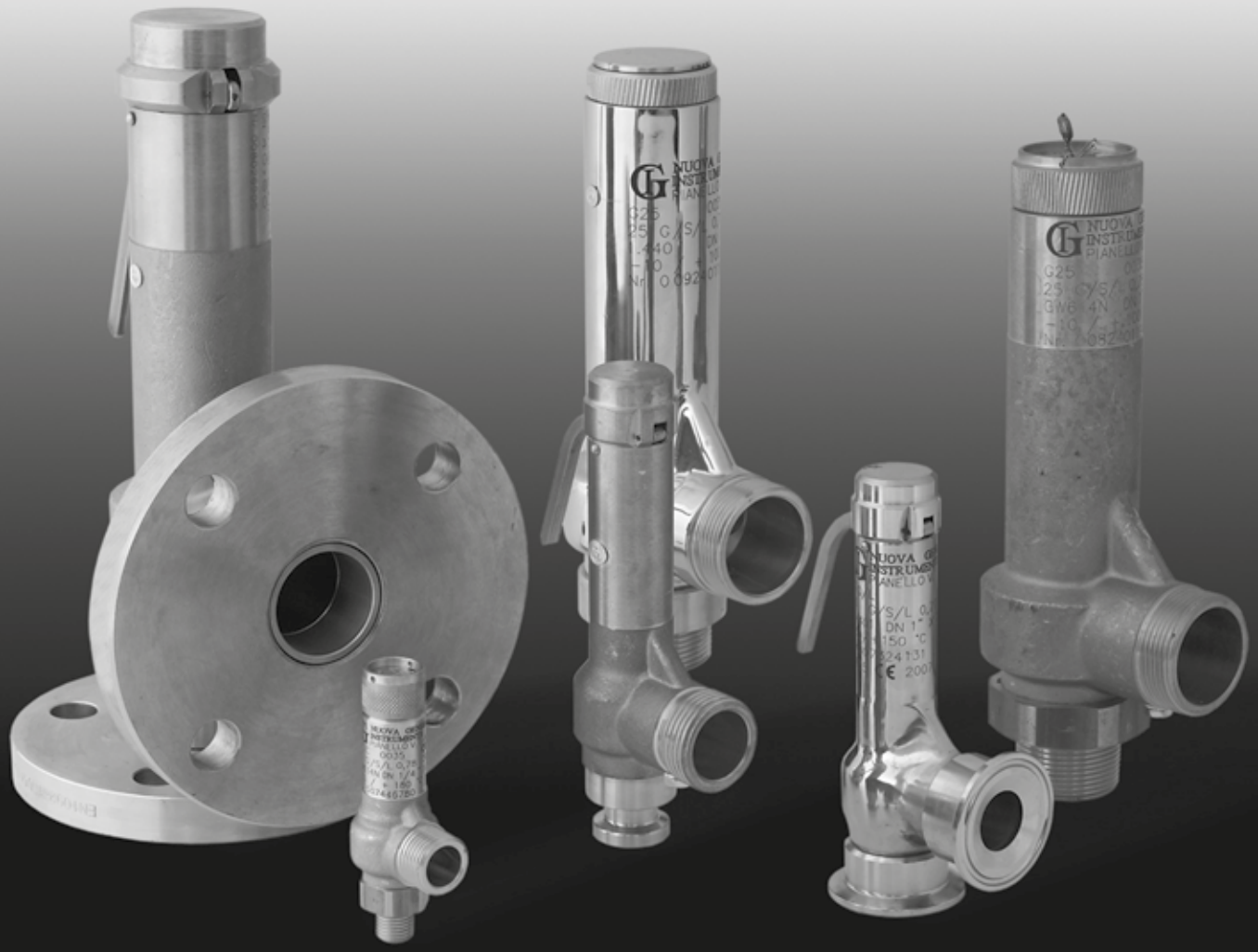

Scarico convogliato - PVC

Piped outlet - PVC

Calcolo portata di scarico valvola di sicurezza (ISO 4126-7 Ed.2016)

Safety Valve Fluid Delivery Calculation (ISO 4126-7 Ed.2016)

Tipo *Typ*	P10/A			P14/A		
Fluido *Fluid*	Aria *Air*	Azoto *N2*	Acqua *H2O*	Aria *Air*	Azoto *N2*	Acqua *H2O*
PS (bar)	kg/h	kg/h	kg/h	kg/h	kg/h	kg/h
1	112	110	1434	220	216	2813
2	171	168	2028	335	330	3978
3	230	226	2483	451	443	4872
4	289	284	2868	566	557	5626
5	347	342	3206	681	670	6290
6	406	399	3512	797	783	6890
7	465	457	3794	912	897	7442
8	524	515	4056	1027	1010	7956
9	582	573	4302	1143	1124	8439
10	641	631	4534	1258	1237	8895
11	700	688	4756	1373	1350	9329
12	759	746	4967	1489	1464	9744
13	818	804	5170	1604	1577	10142
14	876	862	5365	1719	1691	10525
15	935	920	5553	1835	1804	10894
16	994	977	5735	1950	1917	11252

A richiesta siamo in grado eseguire calcoli specifici per altri gas, temperature e pressioni

On request we can perform specific calculations for other gases, temperatures and pressures

Valvole di sicurezza scarico libero (Alta pressione)

Safety valves free outlet (High pressure)

Calcolo portata di scarico valvola di sicurezza (ISO 4126-7 Ed.2016)

Safety Valve Fluid Delivery Calculation (ISO 4126-7 Ed.2016)

Tipo / *Typ*	E10			E14		
Fluido / *Fluid*	Aria *Air*	Azoto *N2*	CO2 *CO2*	Aria *Air*	Azoto *N2*	CO2 *CO2*
PS (bar)	kg/h	kg/h	kg/h	kg/h	kg/h	kg/h
1	123	121	148	253	249	304
2	188	185	225	386	379	463
3	252	248	303	518	510	622
4	317	312	380	651	640	782
5	381	375	458	784	770	941
6	446	439	535	916	901	1100
7	511	502	613	1049	1031	1259
8	575	566	691	1181	1162	1418
9	640	629	768	1314	1292	1578
10	704	692	846	1447	1422	1737
15	1027	1010	1233	2110	2074	2533
20	1350	1327	1621	2773	2726	3329
25	1673	1645	2008	3436	3378	4125
30	1995	1962	2396	4099	4030	4921

Tipo / *Typ*	E10			E14		
Fluido / *Fluid*	Aria *Air*	Azoto *N2*	CO2 *CO2*	Aria *Air*	Azoto *N2*	CO2 *CO2*
PS (bar)	kg/h	kg/h	kg/h	kg/h	kg/h	kg/h
1	123	121	148	253	249	304
2	188	185	225	386	379	463
3	252	248	303	518	510	622
4	317	312	380	651	640	782
5	381	375	458	784	770	941
6	446	439	535	916	901	1100
7	511	502	613	1049	1031	1259
8	575	566	691	1181	1162	1418
9	640	629	768	1314	1292	1578
10	704	692	846	1447	1422	1737
15	1027	1010	1233	2110	2074	2533
20	1350	1327	1621	2773	2726	3329
25	1673	1645	2008	3436	3378	4125
30	1995	1962	2396	4099	4030	4921

A richiesta siamo in grado eseguire calcoli specifici per altri gas, temperature e pressioni

On request we can perform specific calculations for other gases, temperatures and pressures

Valvole di sicurezza scarico convogliato (Alta pressione)

Safety valves piped outlet (High pressure)

Calcolo portata di scarico valvola di sicurezza (ISO 4126-7 Ed.2016)

Safety Valve Fluid Delivery Calculation (ISO 4126-7 Ed.2016)

Tipo / *Typ*	**E10/L**			**E14/L**		
Fluido / *Fluid*	Aria *Air*	Azoto *N2*	CO2 *CO2*	Aria *Air*	Azoto *N2*	CO2 *CO2*
PS (bar)	kg/h	kg/h	kg/h	kg/h	kg/h	kg/h
1	125	123	150	245	241	294
2	190	187	228	373	367	448
3	255	251	307	501	493	601
4	321	315	385	629	619	755
5	386	380	463	757	745	909
6	451	444	542	885	871	1063
7	517	508	620	1013	997	1217
8	582	572	699	1142	1122	1371
9	647	636	777	1270	1248	1524
10	713	701	855	1398	1374	1678
15	1039	1022	1248	2039	2004	2447
20	1366	1343	1640	2679	2634	3217
25	1692	1664	2032	3320	3264	3986
30	2019	1985	2424	3961	3894	4755
35	2345	2306	2816	4601	4524	5524
40	2672	2627	3208	5242	5154	6293
45	2999	2948	3600	5883	5784	7063
50	3325	3270	3992	6523	6414	7832
55	3652	3591	4384	7164	7044	8601

Tipo / *Typ*	**E10/L**			**E14/L**		
Fluido / *Fluid*	Aria *Air*	Azoto *N2*	CO2 *CO2*	Aria *Air*	Azoto *N2*	CO2 *CO2*
PS (bar)	kg/h	kg/h	kg/h	kg/h	kg/h	kg/h
60	3978	3912	4776	7805	7674	9370
65	4305	4233	5168	8445	8304	10139
70	4631	4554	5560	9086	8934	10908
75	4958	4875	5953	9727	9564	11678
80	5285	5196	6345	10367	10194	12447
85	5611	5517	6737	11008	10824	13216
90	5938	5839	7129	11649	11454	13985
95	6264	6160	7521	12289	12084	14754
100	6591	6481	7913	12930	12714	15524
105	6918	6802	8305	13571	13344	16293
110	7244	7123	8697	14211	13974	17062
115	7571	7444	9089	14852	14604	17831
120	7897	7765	9481	15493	15234	18600
125	8224	8086	9873	16133	15864	19370
130	8550	8408	10266	16774	16494	20139
135	8877	8729	10658	17415	17124	20908
140	9204	9050	11050	18055	17754	21677
145	9530	9371	11442	18696	18384	22446
150	9857	9692	11834	19337	19014	23215

A richiesta siamo in grado eseguire calcoli specifici per altri gas, temperature e pressioni

On request we can perform specific calculations for other gases, temperatures and pressures

Valvole di sicurezza alta pressione

Safety valves High pressure

Calcolo portata di scarico valvola di sicurezza (ISO 4126-7 Ed.2016)

Safety Valve Fluid Delivery Calculation (ISO 4126-7 Ed.2016)

Tipo / *Typ*	**E5/LS**		**E8/LS**	
Fluido / *Fluid*	Aria *Air*	Acqua *H2O*	Aria *Air*	Acqua *H2O*
PS (bar)	kg/h	kg/h	kg/h	kg/h
Temperatura °C	0	15	0	15
100	1584	3580	3842	9180
110	1741	3755	4223	9628
120	1898	3922	4604	10056
130	2055	4082	4984	10467
140	2212	4236	5365	10862
150	2369	4385	5746	11243
160	2526	4528	6127	11612
170	2683	4668	6507	11970
180	2841	4803	6888	12317
190	2998	4935	7269	12654
200	3155	5063	7650	12983
210	3312	5188	8030	13303
220	3469	5310	8411	13616
230	3626	5429	8792	13923
240	3783	5546	9172	14222
250	3940	5661	9553	14515
260	4097	5773	9934	14803
270	4254	5883	10315	15085
280	4411	5991	10695	15361
290	4568	6097	11076	15633
300	4725	6201	11457	15901
310	4882	6303		
320	5039	6404		
330	5196	6503		
340	5353	6601		
350	5510	6698		
360	5667	6793		
370	5824	6886		
380	5981	6979		
390	6138	7070		
400	6295	7160		
410	6452	7249		
420	6609	7337		
430	6766	7424		
440	6923	7510		
450	7080	7594		
460	7237	7678		
470	7394	7761		
480	7551	7843		
490	7708	7925		
500	7865	8005		
510	8022	8085		
520	8179	8164		
530	8336	8242		
540	8493	8319		
550	8650	8396		
560	8807	8472		
570	8964	8547		
580	9121	8622		
590	9278	8696		
600	9435	8769		

A richiesta siamo in grado eseguire calcoli specifici per altri gas, temperature e pressioni

On request we can perform specific calculations for other gases, temperatures and pressures

SCARICO LIBERO / *FREE OUTLET*

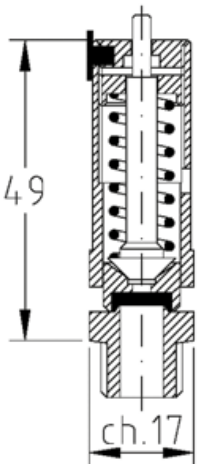

Z7

kg. 0,07

Tipo: / *Type:*	**Z7**	**do: 7 mm**	
Omologazione *Homologation*	**PN**	**Coefficiente efflusso ridotto** *Low flow coefficient*	**Campo di taratura** *Setting range*
CE - UKCA	**16**	**0,72; >3 bar 0,82**	**0,3 - 16,0 bar**
EAC	**16**	**0,72; >3 bar 0,82**	**0,3 - 16,0 bar**
ATEX Ex h II 2 Gb - UKEX (1)	**16**	**0,72; >3 bar 0,82**	**0,3 - 16,0 bar**
ATEX Ex h II 2 Db - UKEX	/	/	/
ASME XIII - CRN	/	/	/
SELO	/	/	/

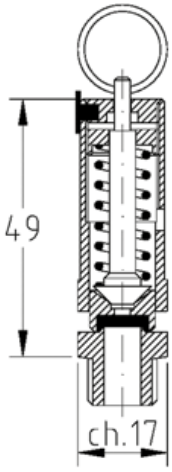

Z7/A

kg. 0,07

CONFIGURAZIONE - *CONFIGURATION*

Materiale / *Material*	**Ottone / *Brass***	**Mista Ottone - Acciaio inox** *Mixed Brass - Stailnes steel*	**Acciaio inox** *Stailnes steel*
Modelli / *Model*	**Senza ghiera** *Without ring nut*	/ /	/ /
	Con anellino *With ring*	/ /	/ /
	/	/ /	/ /
	/	/ /	/ /
	/	/ /	/ /
Sedi di Tenuta *Seal System*	**N.B.R. (Std) - 10 / + 100 °C**	/	/
	E.P.D.M. - 50 / + 150 °C	/	/
	VITON - 20 / +200 °C	/	/
	SILICONE - 60 / +200 °C	/	/
	PTFE - 196 / +250 °C	/	/
	KALREZ - 20 / +250 °C	/	/
	/	/	/
Connessione Entrata *Inlet Connection*	**G.1/4" ISO228**	/	/
	/	/	/
	/	/	/
	/	/	/
	/	/	/
	/	/	/
	/	/	/
Connessione Uscita *Outlet Connection*	/	/	/
	/	/	/
	/	/	/
	/	/	/
	/	/	/
	/	/	/
	/	/	/

A richiesta possono essere eseguiti collaudi dai più prestigiosi enti quali: INAIL (area ISPESL), TÜV, RINA, Bureau Veritas, ABS e Lloyd Register.
On request tests can be made by the most prestigious societies, such as: INAIL (area ISPELS), TÜV, RINA, Bureau Veritas, ABS and Lloyd Register.

Note: (1) No Modello Con protezione / No Model With Protection

SCARICO LIBERO / *FREE OUTLET*

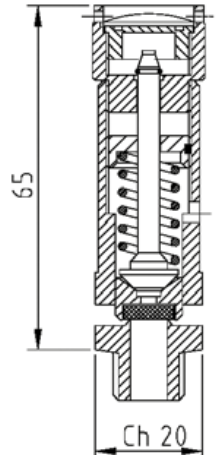

D7

kg. 0,13

Tipo: / *Type:*	**D7**	**do: 7 mm**	
Omologazione *Homologation*	**PN**	**Coefficiente efflusso ridotto** *Low flow coefficient*	**Campo di taratura** *Setting range*
CE - UKCA	**60**	**0,81**	**0,3 - 60,0 bar**
EAC	**60**	**0,81**	**0,3 - 60,0 bar**
ATEX Ex h II 2 Gb - UKEX (1)	**60**	**0,81**	**0,3 - 60,0 bar**
ATEX Ex h II 2 Db - UKEX	/	/	/
ASME XIII - CRN	**60**	**0,712**	**1,0 - 60,0 bar**
SELO	**60**	**0,712**	**1,0 - 60,0 bar**

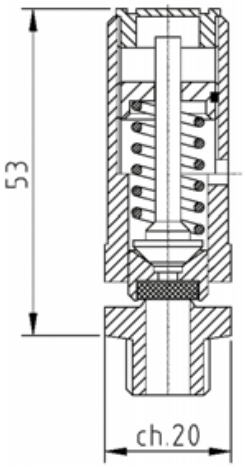

D7/S

kg. 0,10

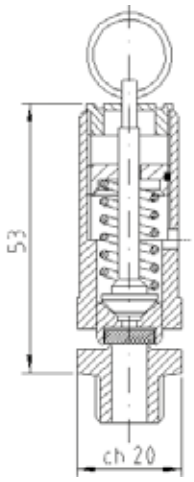

D7/A

kg. 0,12

CONFIGURAZIONE - *CONFIGURATION*

Materiale / *Material*	**Ottone / *Brass***	**Mista Ottone - Acciaio inox** *Mixed Brass - Stailnes steel*	**Acciaio inox** *Stailnes steel*
Modelli / *Model*	**Con ghiera** *With ring nut*	/ /	**Con ghiera** *Without ring nut*
	Senza ghiera *Without ring nut*	/ /	**Senza ghiera** *Without ring nut*
	Con anellino *With ring*	/ /	**Con anellino** *With ring*
	/	/ /	/ /
	/	/ /	/ /
Sedi di Tenuta *Seal System*	**N.B.R. (Std) - 10 / + 100 °C**	/	**N.B.R. (Std) - 10 / + 100 °C**
	E.P.D.M. - 50 / + 150 °C	/	**E.P.D.M. - 50 / + 150 °C**
	VITON - 20 / +200 °C	/	**VITON - 20 / +200 °C**
	SILICONE - 60 / +200 °C	/	**SILICONE - 60 / +200 °C**
	PTFE - 196 / +250 °C	/	**PTFE - 196 / +250 °C**
	KALREZ - 20 / +250 °C	/	**KALREZ - 20 / +275 °C**
	/	/	/
Connessione Entrata *Inlet Connection*	**G.1/4" - 3/8" ISO228**	/	**G.1/4" - 3/8" ISO228**
	R.1/4" - 3/8" EN10226	/	**R.1/4" - 3/8" EN10226**
	1/4" - 3/8" NPT	/	**1/4" - 3/8" NPT**
	/	/	/
	/	/	/
	/	/	/
	/	/	/
Connessione Uscita *Outlet Connection*	/	/	/
	/	/	/
	/	/	/
	/	/	/
	/	/	/
	/	/	/
	/	/	/

A richiesta possono essere eseguiti collaudi dai più prestigiosi enti quali: INAIL (area ISPESL), TÜV, RINA, Bureau Veritas, ABS e Lloyd Register.
On request tests can be made by the most prestigious societies, such as: INAIL (area ISPELS), TÜV, RINA, Bureau Veritas, ABS and Lloyd Register.

Note: (1) No Modello Con protezione / No Model With Protection

SCARICO LIBERO / *FREE OUTLET*

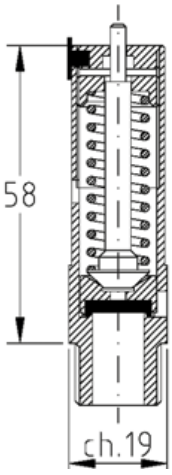

Z10

kg. 0,09

Tipo: / *Type:*	**Z10**	**do: 10 mm**	
Omologazione *Homologation*	**PN**	**Coefficiente efflusso ridotto** *Low flow coefficient*	**Campo di taratura** *Setting range*
CE - UKCA	**16**	**0,72; >3 bar 0,82**	**0,3 - 16,0 bar**
EAC	**16**	**0,72; >3 bar 0,82**	**0,3 - 16,0 bar**
ATEX Ex h II 2 Gb - UKEX (1)	**16**	**0,72; >3 bar 0,82**	**0,3 - 16,0 bar**
ATEX Ex h II 2 Db - UKEX	/	/	/
ASME XIII - CRN	/	/	/
SELO	/	/	/

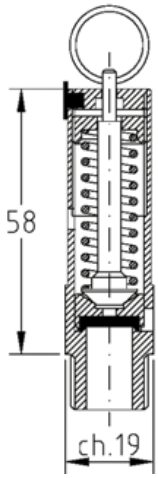

Z10/A

kg. 0,09

CONFIGURAZIONE - *CONFIGURATION*

Materiale / *Material*	**Ottone / *Brass***	**Mista Ottone - Acciaio inox** *Mixed Brass - Stailnes steel*	**Acciaio inox** *Stailnes steel*
Modelli / *Model*	**Senza ghiera** *Without ring nut*	/ /	/ /
	Con anellino *With ring*	/ /	/ /
	/	/ /	/ /
	/	/ /	/ /
	/	/ /	/ /
Sedi di Tenuta *Seal System*	**N.B.R. (Std) - 10 / + 100 °C**	/	/
	E.P.D.M. - 50 / + 150 °C	/	/
	VITON - 20 / +200 °C	/	/
	SILICONE - 60 / +200 °C	/	/
	PTFE - 196 / +250 °C	/	/
	KALREZ - 20 / +250 °C	/	/
	/	/	/
Connessione Entrata *Inlet Connection*	**G.3/8" ISO228**	/	/
	/	/	/
	/	/	/
	/	/	/
	/	/	/
	/	/	/
	/	/	/
Connessione Uscita *Outlet Connection*	/	/	/
	/	/	/
	/	/	/
	/	/	/
	/	/	/
	/	/	/
	/	/	/

A richiesta possono essere eseguiti collaudi dai più prestigiosi enti quali: INAIL (area ISPESL), TÜV, RINA, Bureau Veritas, ABS e Lloyd Register.
On request tests can be made by the most prestigious societies, such as: INAIL (area ISPELS), TÜV, RINA, Bureau Veritas, ABS and Lloyd Register.

Note: (1) No Modello Con protezione / No Model With Protection

SCARICO LIBERO / *FREE OUTLET*

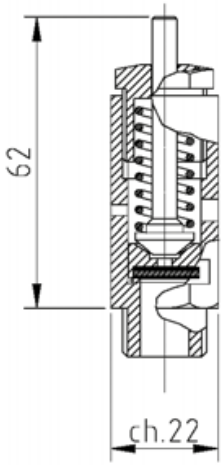

C10

kg. 0,11

Tipo: / *Type:*	**C10**	**do: 10 mm**	
Omologazione *Homologation*	**PN**	**Coefficiente efflusso ridotto** *Low flow coefficient*	**Campo di taratura** *Setting range*
CE - UKCA	**16**	**0,69**	**0,3 - 16,0 bar**
EAC	**16**	**0,69**	**0,3 - 16,0 bar**
ATEX Ex h II 2 Gb - UKEX (1)	**16**	**0,69**	**0,3 - 16,0 bar**
ATEX Ex h II 2 Db - UKEX	/	/	/
ASME XIII - CRN	**16**	**0,712**	**1,0 - 16,0 bar**
SELO	**16**	**0,712**	**1,0 - 16,0 bar**

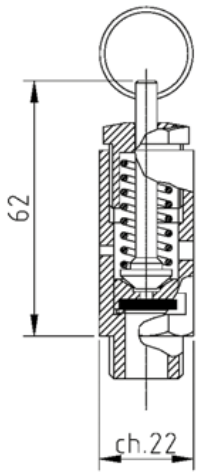

C10/A

kg. 0,11

CONFIGURAZIONE - *CONFIGURATION*

Materiale / *Material*	**Ottone / *Brass***	**Mista Ottone - Acciaio inox** *Mixed Brass - Stailnes steel*	**Acciaio inox** *Stailnes steel*
Modelli / *Model*	**Con ghiera** *With ring nut*	/ /	**Con ghiera** *Without ring nut*
	Con anellino *With ring*	/ /	**Con anellino** *With ring*
	/ /	/ /	/ /
	/ /	/ /	/ /
	/ /	/ /	/ /
Sedi di Tenuta *Seal System*	N.B.R. (Std) - 10 / + 100 °C	/	N.B.R. (Std) - 10 / + 100 °C
	E.P.D.M. - 50 / + 150 °C	/	E.P.D.M. - 50 / + 150 °C
	VITON - 20 / +200 °C	/	VITON - 20 / +200 °C
	SILICONE - 60 / +200 °C	/	SILICONE - 60 / +200 °C
	PTFE- 196 / +250 °C	/	PTFE - 196 / +250 °C
	KALREZ - 20 / +250 °C	/	KALREZ - 20 / +275 °C
	/	/	/
Connessione Entrata *Inlet Connection*	G.3/8" - 1/2" ISO228	/	G.3/8" - 1/2" ISO228
	R.3/8" - 1/2" EN10226	/	R.3/8" - 1/2" EN10226
	3/8" - 1/2" NPT	/	3/8" - 1/2" NPT
	/	/	3/4" Tri Clamp
	/	/	/
	/	/	/
	/	/	/
Connessione Uscita *Outlet Connection*	/	/	/
	/	/	/
	/	/	/
	/	/	/
	/	/	/
	/	/	/
	/	/	/

A richiesta possono essere eseguiti collaudi dai più prestigiosi enti quali: INAIL (area ISPESL), TÜV, RINA, Bureau Veritas, ABS e Lloyd Register.
On request tests can be made by the most prestigious societies, such as: INAIL (area ISPELS), TÜV, RINA, Bureau Veritas, ABS and Lloyd Register.

Note: (1) No Modello Con protezione / No Model With Protection

SCARICO LIBERO / *FREE OUTLET*

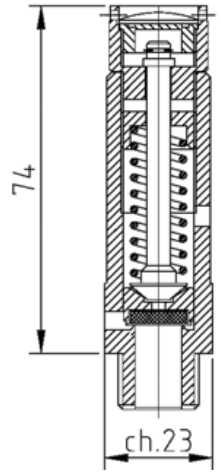

D10

kg. 0,20

Tipo: / *Type:*	**D10**	do: 10 mm	
Omologazione *Homologation*	**PN**	**Coefficiente efflusso ridotto** *Low flow coefficient*	**Campo di taratura** *Setting range*
CE - UKCA	**60**	**0,77**	**0,3 - 60,0 bar**
EAC	**60**	**0,77**	**0,3 - 60,0 bar**
ATEX Ex h II 2 Gb - UKEX (1)	**60**	**0,77**	**0,3 - 60,0 bar**
ATEX Ex h II 2 Db - UKEX	/	/	/
ASME XIII - CRN	**60**	**0,712**	**1,0 - 60,0 bar**
SELO	**60**	**0,712**	**1,0 - 60,0 bar**

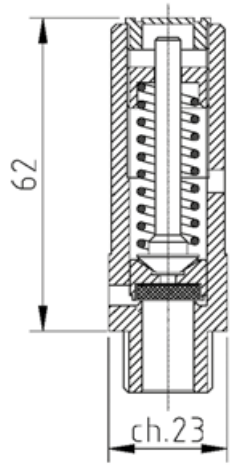

D10/S

kg. 0,18

CONFIGURAZIONE - *CONFIGURATION*

Materiale / *Material*	**Ottone / *Brass***	**Mista Ottone - Acciaio inox** *Mixed Brass - Stailnes steel*	**Acciaio inox** *Stailnes steel*
Modelli / *Model*	**Con ghiera** *With ring nut*	/ /	**Con ghiera** *Without ring nut*
	Senza ghiera *Without ring nut*	/ /	**Senza ghiera** *Without ring nut*
	Con protezione *With protection*	/ /	**Con protezione** *With protection*
	/ /	/ /	/ /
	/ /	/ /	/ /
Sedi di Tenuta *Seal System*	**N.B.R. (Std) - 10 / + 100 °C**	/	**N.B.R. (Std) - 10 / + 100 °C**
	E.P.D.M. - 50 / + 150 °C	/	**E.P.D.M. - 50 / + 150 °C**
	VITON - 20 / +200 °C	/	**VITON - 20 / +200 °C**
	SILICONE - 60 / +200 °C	/	**SILICONE - 60 / +200 °C**
	PTFE - 196 / +250 °C	/	**PTFE - 196 / +250 °C**
	KALREZ - 20 / +250 °C	/	**KALREZ - 20 / +275 °C**
	/	/	/
Connessione Entrata *Inlet Connection*	**G.3/8" - 1/2" ISO228**	/	**G.3/8" - 1/2" ISO228**
	R.3/8" - 1/2" EN10226	/	**R.3/8" - 1/2" EN10226**
	3/8" - 1/2" NPT	/	**3/8" - 1/2" NPT**
	/	/	**3/4" Tri Clamp**
	/	/	/
	/	/	/
	/	/	/
Connessione Uscita *Outlet Connection*	/	/	/
	/	/	/
	/	/	/
	/	/	/
	/	/	/
	/	/	/
	/	/	/

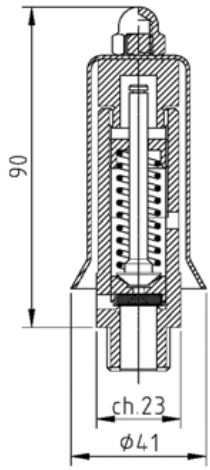

D10/P

kg. 0,22

A richiesta possono essere eseguiti collaudi dai più prestigiosi enti quali: INAIL (area ISPESL), TÜV, RINA, Bureau Veritas, ABS e Lloyd Register.
On request tests can be made by the most prestigious societies, such as: INAIL (area ISPELS), TÜV, RINA, Bureau Veritas, ABS and Lloyd Register.

Note: (1) No Modello Con protezione / No Model With Protection

SCARICO LIBERO / *FREE OUTLET*

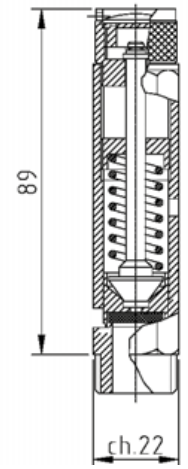

B12

kg. 0,24

Tipo: / *Type:*	**B12**	**do: 12 mm**	
Omologazione *Homologation*	**PN**	**Coefficiente efflusso ridotto** *Low flow coefficient*	**Campo di taratura** *Setting range*
CE - UKCA	**40**	**0,75**	**0,3 - 30,0 bar**
EAC	**40**	**0,75**	**0,3 - 30,0 bar**
ATEX Ex h II 2 Gb - UKEX (1)	**40**	**0,75**	**0,3 - 30,0 bar**
ATEX Ex h II 2 Db - UKEX	/	/	/
ASME XIII - CRN	**40**	**0,712**	**1,0 - 30,0 bar**
SELO	**40**	**0,712**	**1,0 - 30,0 bar**

CONFIGURAZIONE - *CONFIGURATION*

Materiale / *Material*	**Ottone / *Brass***	**Mista Ottone - Acciaio inox** *Mixed Brass - Stailnes steel*	**Acciaio inox** *Stailnes steel*
Modelli / *Model*	**Con ghiera** *With ring nut*	/ /	/ /
	/ /	/ /	/ /
	/ /	/ /	/ /
	/ /	/ /	/ /
	/ /	/ /	/ /
Sedi di Tenuta *Seal System*	N.B.R. (Std) - 10 / + 100 °C	/	/
	E.P.D.M. - 50 / + 150 °C	/	/
	VITON - 20 / +200 °C	/	/
	SILICONE - 60 / +200 °C	/	/
	PTFE - 196 / +250 °C	/	/
	KALREZ - 20 / +250 °C	/	/
	/	/	/
Connessione Entrata *Inlet Connection*	G.1/2" ISO228	/	/
	R.1/2" EN10226	/	/
	1/2" NPT	/	/
	/	/	/
	/	/	/
	/	/	/
	/	/	/
Connessione Uscita *Outlet Connection*	/	/	/
	/	/	/
	/	/	/
	/	/	/
	/	/	/
	/	/	/
	/	/	/

A richiesta possono essere eseguiti collaudi dai più prestigiosi enti quali: INAIL (area ISPESL), TÜV, RINA, Bureau Veritas, ABS e Lloyd Register.
On request tests can be made by the most prestigious societies, such as: INAIL (area ISPELS), TÜV, RINA, Bureau Veritas, ABS and Lloyd Register.

Note: (1) No Modello Con protezione / No Model With Protection

SCARICO LIBERO / *FREE OUTLET*

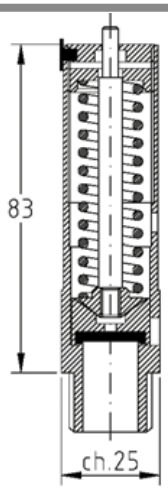

Z14

kg. 0,20

Tipo: / *Type:*	**Z14**	**do: 14 mm**	
Omologazione *Homologation*	**PN**	**Coefficiente efflusso ridotto** *Low flow coefficient*	**Campo di taratura** *Setting range*
CE - UKCA	**16**	**0,72; >3 bar 0,82**	**0,3 - 16,0 bar**
EAC	**16**	**0,72; >3 bar 0,82**	**0,3 - 16,0 bar**
ATEX Ex h II 2 Gb - UKEX (1)	**16**	**0,72; >3 bar 0,82**	**0,3 - 16,0 bar**
ATEX Ex h II 2 Db - UKEX	/	/	/
ASME XIII - CRN	/	/	/
SELO	/	/	/

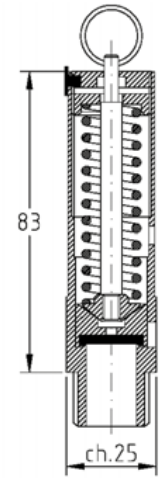

Z14/A

kg. 0,20

CONFIGURAZIONE - *CONFIGURATION*

Materiale / *Material*	**Ottone / *Brass***	**Mista Ottone - Acciaio inox** *Mixed Brass - Stailnes steel*	**Acciaio inox** *Stailnes steel*
Modelli / *Model*	**Senza ghiera** *Without ring nut*	/ /	/ /
	Con anellino *With ring*	/ /	/ /
	/ /	/ /	/ /
	/ /	/ /	/ /
	/ /	/ /	/ /
Sedi di Tenuta *Seal System*	**N.B.R. (Std) - 10 / + 100 °C**	/	/
	E.P.D.M. - 50 / + 150 °C	/	/
	VITON - 20 / +200 °C	/	/
	SILICONE - 60 / +200 °C	/	/
	PTFE - 196 / +250 °C	/	/
	KALREZ - 20 / +250 °C	/	/
	/	/	/
Connessione Entrata *Inlet Connection*	**G.1/2" ISO228**	/	/
	/	/	/
	/	/	/
	/	/	/
	/	/	/
	/	/	/
	/	/	/
Connessione Uscita *Outlet Connection*	/	/	/
	/	/	/
	/	/	/
	/	/	/
	/	/	/
	/	/	/
	/	/	/

A richiesta possono essere eseguiti collaudi dai più prestigiosi enti quali: INAIL (area ISPESL), TÜV, RINA, Bureau Veritas, ABS e Lloyd Register.
On request tests can be made by the most prestigious societies, such as: INAIL (area ISPELS), TÜV, RINA, Bureau Veritas, ABS and Lloyd Register.

Note: (1) No Modello Con protezione / No Model With Protection

SCARICO LIBERO / *FREE OUTLET*

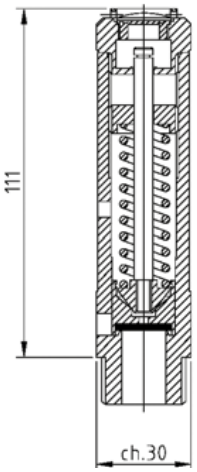

D14

kg. 0,50

Tipo: / *Type:*	**D14**	do: 14 mm	
Omologazione *Homologation*	**PN**	**Coefficiente efflusso ridotto** *Low flow coefficient*	**Campo di taratura** *Setting range*
CE - UKCA	**40**	**0,72; >3 bar 0,81**	**0,3 - 30,0 bar**
EAC	**40**	**0,72; >3 bar 0,81**	**0,3 - 30,0 bar**
ATEX Ex h II 2 Gb - UKEX (1)	**40**	**0,72; >3 bar 0,81**	**0,3 - 30,0 bar**
ATEX Ex h II 2 Db - UKEX	/	/	/
ASME XIII - CRN	**60**	**0,712**	**1,0 - 44,0 bar**
SELO	**60**	**0,712**	**1,0 - 44,0 bar**

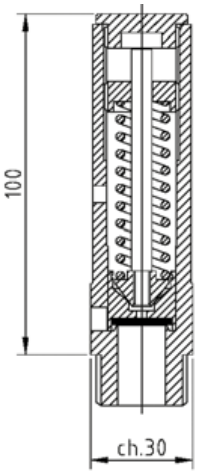

D14/S

kg. 0,47

CONFIGURAZIONE - *CONFIGURATION*

Materiale / *Material*	**Ottone** / *Brass*	**Mista Ottone - Acciaio inox** *Mixed Brass - Stailnes steel*	**Acciaio inox** *Stailnes steel*
Modelli / *Model*	**Con ghiera** *With ring nut*	/ /	**Con ghiera** *With ring nut*
	Senza ghiera *Without ring nut*	/ /	**Senza ghiera** *Without ring nut*
	Con protezione *With protection*	/ /	**Con protezione** *With protection*
	/ /	/ /	/ /
	/ /	/ /	/ /
Sedi di Tenuta *Seal System*	**N.B.R. (Std) - 10 / + 100 °C**	/	**N.B.R. (Std) - 10 / + 100 °C**
	E.P.D.M. - 50 / + 150 °C	/	**E.P.D.M. - 50 / + 150 °C**
	VITON - 20 / +200 °C	/	**VITON - 20 / +200 °C**
	SILICONE - 60 / +200 °C	/	**SILICONE - 60 / +200 °C**
	PTFE - 196 / +250 °C	/	**PTFE - 196 / +250 °C**
	KALREZ - 20 / +250 °C	/	**KALREZ - 20 / +275 °C**
	/	/	/
Connessione Entrata *Inlet Connection*	**G.1/2" - 3/4" ISO228**	/	**G.1/2" - 3/4" ISO228**
	R.1/2" - 3/4" EN10226	/	**R.1/2" - 3/4" EN10226**
	1/2" - 3/4" NPT	/	**1/2" - 3/4" NPT**
	/	/	**3/4" - 1"1/2 Tri Clamp**
	/	/	/
	/	/	/
	/	/	/
Connessione Uscita *Outlet Connection*	/	/	/
	/	/	/
	/	/	/
	/	/	/
	/	/	/
	/	/	/
	/	/	/

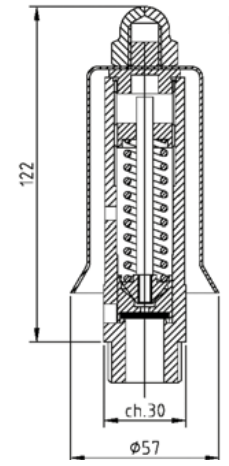

D14/P

kg. 0,50

A richiesta possono essere eseguiti collaudi dai più prestigiosi enti quali: INAIL (area ISPESL), TÜV, RINA, Bureau Veritas, ABS e Lloyd Register.
On request tests can be made by the most prestigious societies, such as: INAIL (area ISPELS), TÜV, RINA, Bureau Veritas, ABS and Lloyd Register.

Note: (1) No Modello Con protezione / No Model With Protection

SCARICO LIBERO / *FREE OUTLET*

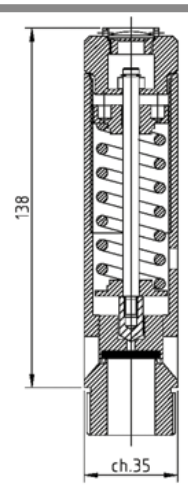

F18

kg. 0,75

Tipo: / *Type:*	**F18**	do: 18 mm	
Omologazione *Homologation*	**PN**	**Coefficiente efflusso ridotto** *Low flow coefficient*	**Campo di taratura** *Setting range*
CE - UKCA	**40**	**0,74; >3 bar 0,84**	**0,3 - 21,0 bar**
EAC	**40**	**0,74; >3 bar 0,84**	**0,3 - 21,0 bar**
ATEX Ex h II 2 Gb - UKEX (1)	**40**	**0,74; >3 bar 0,84**	**0,3 - 21,0 bar**
ATEX Ex h II 2 Db - UKEX	/	/	/
ASME XIII - CRN	**40**	**0,712**	**1,0 - 21,0 bar**
SELO	**40**	**0,712**	**1,0 - 21 ,0 bar**

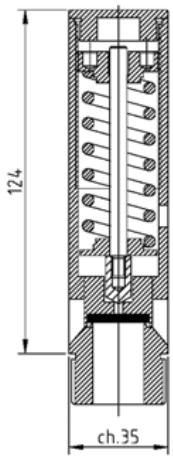

F18/S

kg. 0,68

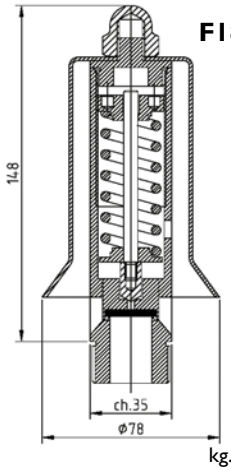

F18/P

kg. 0,75

CONFIGURAZIONE - *CONFIGURATION*

Materiale / *Material*	**Ottone** / *Brass*	**Mista Ottone - Acciaio inox** *Mixed Brass - Stailnes steel*	**Acciaio inox** *Stailnes steel*
Modelli / *Model*	**Con ghiera** *With ring nut*	/ /	/ /
	Senza ghiera *Without ring nut*	/ /	/ /
	Con protezione *With protection*	/ /	/ /
	/ /	/ /	/ /
	/ /	/ /	/ /
Sedi di Tenuta *Seal System*	**N.B.R. (Std) - 10 / + 100 °C**	/	/
	E.P.D.M. - 50 / + 150 °C	/	/
	VITON - 20 / +200 °C	/	/
	SILICONE - 60 / +200 °C	/	/
	PTFE - 196 / +250 °C	/	/
	KALREZ - 20 / +250 °C	/	/
	/	/	/
Connessione Entrata *Inlet Connection*	**G.1" ISO228**	/	/
	R.1" EN10226	/	/
	1" NPT	/	/
	/	/	/
	/	/	/
	/	/	/
	/	/	/
Connessione Uscita *Outlet Connection*	/	/	/
	/	/	/
	/	/	/
	/	/	/
	/	/	/
	/	/	/
	/	/	/

A richiesta possono essere eseguiti collaudi dai più prestigiosi enti quali: INAIL (area ISPESL), TÜV, RINA, Bureau Veritas, ABS e Lloyd Register.
On request tests can be made by the most prestigious societies, such as: INAIL (area ISPELS), TÜV, RINA, Bureau Veritas, ABS and Lloyd Register.

Note: (1) No Modello Con protezione / No Model With Protection

SCARICO LIBERO / *FREE OUTLET*

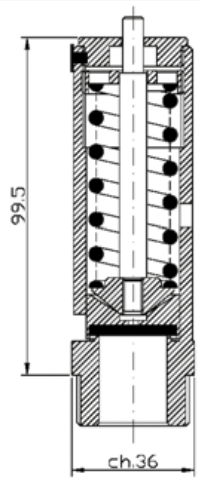

Z20

kg. 0,51

Tipo: / *Type:*	Z20	do: 20 mm	
Omologazione *Homologation*	**PN**	**Coefficiente efflusso ridotto** *Low flow coefficient*	**Campo di taratura** *Setting range*
CE - UKCA	**16**	**0,62; >3 bar 0,7**	**0,3 - 16,0 bar**
EAC	**16**	**0,62; >3 bar 0,7**	**0,3 - 16,0 bar**
ATEX Ex h II 2 Gb - UKEX (1)	**16**	**0,62; >3 bar 0,7**	**0,3 - 16,0 bar**
ATEX Ex h II 2 Db - UKEX	/	/	/
ASME XIII - CRN	/	/	/
SELO	/	/	/

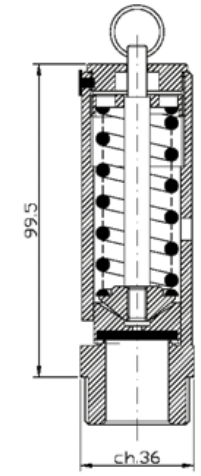

Z20/A

kg. 0,51

CONFIGURAZIONE - *CONFIGURATION*

Materiale / *Material*	**Ottone** / *Brass*	**Mista Ottone - Acciaio inox** *Mixed Brass - Stailnes steel*	**Acciaio inox** *Stailnes steel*
Modelli / *Model*	**Senza ghiera** *Without ring nut*	/ /	/ /
	Con anellino *With ring*	/ /	/ /
	/ /	/ /	/ /
	/ /	/ /	/ /
	/ /	/ /	/ /
Sedi di Tenuta *Seal System*	**N.B.R. (Std) - 10 / + 100 °C**	/	/
	E.P.D.M. - 50 / + 150 °C	/	/
	VITON - 20 / +200 °C	/	/
	SILICONE - 60 / +200 °C	/	/
	PTFE - 196 / +250 °C	/	/
	KALREZ - 20 / +250 °C	/	/
	/	/	/
Connessione Entrata *Inlet Connection*	**G.1" ISO228**	/	/
	/	/	/
	/	/	/
	/	/	/
	/	/	/
	/	/	/
	/	/	/
Connessione Uscita *Outlet Connection*	/	/	/
	/	/	/
	/	/	/
	/	/	/
	/	/	/
	/	/	/
	/	/	/

A richiesta possono essere eseguiti collaudi dai più prestigiosi enti quali: INAIL (area ISPESL), TÜV, RINA, Bureau Veritas, ABS e Lloyd Register.
On request tests can be made by the most prestigious societies, such as: INAIL (area ISPELS), TÜV, RINA, Bureau Veritas, ABS and Lloyd Register.

Note: (1) No Modello Con protezione / No Model With Protection

SCARICO LIBERO / *FREE OUTLET*

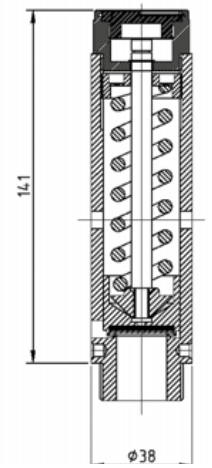

B20

kg. 0,97

Tipo: / *Type:*	**B20**	do: 20 mm	
Omologazione *Homologation*	**PN**	**Coefficiente efflusso ridotto** *Low flow coefficient*	**Campo di taratura** *Setting range*
CE - UKCA	**60**	**0,71; >3 bar 0,8**	**0,3 - 60,0 bar**
EAC	**60**	**0,71; >3 bar 0,8**	**0,3 - 60,0 bar**
ATEX Ex h II 2 Gb - UKEX (1)	**60**	**0,71; >3 bar 0,8**	**0,3 - 60,0 bar**
ATEX Ex h II 2 Db - UKEX	/	/	/
ASME XIII - CRN	**60**	**0,712**	**1,0 - 60,0 bar**
SELO	**60**	**0,712**	**1,0 - 60,0 bar**

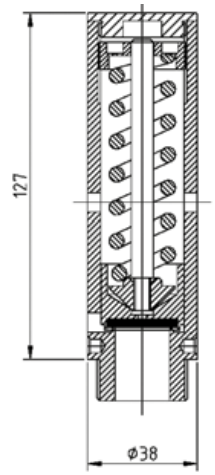

B20/S

kg. 0,89

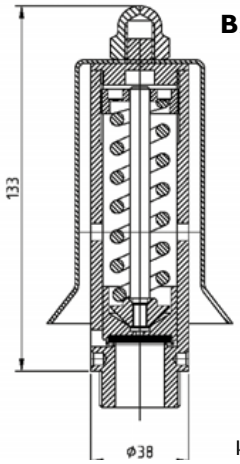

B20/P

kg. 0,98

CONFIGURAZIONE - *CONFIGURATION*

Materiale / *Material*	**Ottone / *Brass***	**Mista Ottone - Acciaio inox** *Mixed Brass - Stailnes steel*	**Acciaio inox** *Stailnes steel*
Modelli / *Model*	**Con ghiera** *With ring nut*	**Con ghiera** *With ring nut*	**Con ghiera** *With ring nut*
	Senza ghiera *Without ring nut*	**Senza ghiera** *Without ring nut*	**Senza ghiera** *Without ring nut*
	Con protezione *With protection*	**Con protezione** *With protection*	**Con protezione** *With protection*
	/ /	/ /	/ /
	/ /	/ /	/ /
Sedi di Tenuta *Seal System*	**N.B.R. (Std) - 10 / + 100 °C**	**N.B.R. (Std) - 10 / + 100 °C**	**N.B.R. (Std) - 10 / + 100 °C**
	E.P.D.M. - 50 / + 150 °C	**E.P.D.M. - 50 / + 150 °C**	**E.P.D.M. - 50 / + 150 °C**
	VITON - 20 / +200 °C	**VITON - 20 / +200 °C**	**VITON - 20 / +200 °C**
	SILICONE - 60 / +200 °C	**SILICONE - 60 / +200 °C**	**SILICONE - 60 / +200 °C**
	PTFE - 196 / +250 °C	**PTFE - 196 / +250 °C**	**PTFE - 196 / +250 °C**
	KALREZ - 20 / +250 °C	**KALREZ - 20 / +250 °C**	**KALREZ - 20 / +275 °C**
	/	**METAL - 196 / +250 °C**	**METAL - 196 / +450 °C**
Connessione Entrata *Inlet Connection*	**G.1" ISO228**	**G.1" ISO228**	**G.1" ISO228**
	R.1" EN10226	**R.1" EN10226**	**R.1" EN10226**
	1" NPT	**1" NPT**	**1" NPT**
	DN25 PN16 - 40 - 60	**1" - 1"1/2 Tri Clamp**	**1" - 1"1/2 Tri Clamp**
	1" 150 - 300 lb	**DN25 DIN405 - 11851**	**DN25 DIN405 - 11851**
	/	**DN25 PN16 - 40 - 60**	**DN25 PN16 - 40 - 60**
	/	**1" 150 - 300 lb**	**1" 150 - 300 lb**
Connessione Uscita *Outlet Connection*	/	/	/
	/	/	/
	/	/	/
	/	/	/
	/	/	/
	/	/	/
	/	/	/

A richiesta possono essere eseguiti collaudi dai più prestigiosi enti quali: INAIL (area ISPESL), TÜV, RINA, Bureau Veritas, ABS e Lloyd Register.
On request tests can be made by the most prestigious societies, such as: INAIL (area ISPELS), TÜV, RINA, Bureau Veritas, ABS and Lloyd Register.

Note: (1) No Modello Con protezione / No Model With Protection

SCARICO LIBERO / *FREE OUTLET*

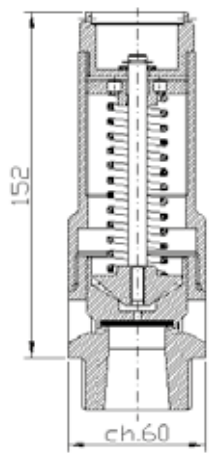

Z25

kg. 1,68

Tipo: / *Type:*	**Z25**	**do: 25 mm**	
Omologazione *Homologation*	**PN**	**Coefficiente efflusso ridotto** *Low flow coefficient*	**Campo di taratura** *Setting range*
CE - UKCA	**16**	**0,85**	**0,3 - 16,0 bar**
EAC	**16**	**0,85**	**0,3 - 16,0 bar**
ATEX Ex h II 2 Gb - UKEX (1)	**16**	**0,85**	**0,3 - 16,0 bar**
ATEX Ex h II 2 Db - UKEX	/	/	/
ASME XIII - CRN	/	/	/
SELO	/	/	/

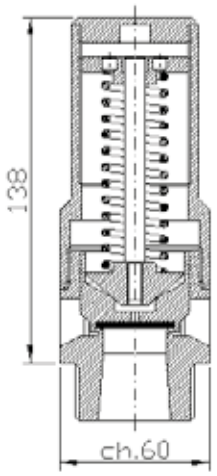

Z25/S

kg. 1,68

CONFIGURAZIONE - *CONFIGURATION*

Materiale / *Material*	**Ottone / *Brass***	**Mista Ottone - Acciaio inox** *Mixed Brass - Stailnes steel*	**Acciaio inox** *Stailnes steel*
Modelli / *Model*	**Con ghiera** *With ring nut*	/ /	/ /
	Senza ghiera *Without ring nut*	/ /	/ /
	/ /	/ /	/ /
	/ /	/ /	/ /
	/ /	/ /	/ /
Sedi di Tenuta *Seal System*	**N.B.R. (Std) - 10 / + 100 °C**	/	/
	E.P.D.M. - 50 / + 150 °C	/	/
	VITON - 20 / +200 °C	/	/
	SILICONE - 60 / +200 °C	/	/
	PTFE - 196 / +250 °C	/	/
	KALREZ - 20 / +250 °C	/	/
	/	/	/
Connessione Entrata *Inlet Connection*	**G.1"1/4 - 1"1/2 ISO228**	/	/
	R.1"1/4 - 1"1/2 EN10226	/	/
	1"1/4 - 1"1/2 NPT	/	/
	DN32 - 40 PN16	/	/
	1"1/4 - 1"1/2 150 lb	/	/
	/	/	/
	/	/	/
Connessione Uscita *Outlet Connection*	/	/	/
	/	/	/
	/	/	/
	/	/	/
	/	/	/
	/	/	/
	/	/	/

A richiesta possono essere eseguiti collaudi dai più prestigiosi enti quali: INAIL (area ISPESL), TÜV, RINA, Bureau Veritas, ABS e Lloyd Register.
On request tests can be made by the most prestigious societies, such as: INAIL (area ISPELS), TÜV, RINA, Bureau Veritas, ABS and Lloyd Register.

Note: (1) No Modello Con protezione / No Model With Protection

SCARICO LIBERO / *FREE OUTLET*

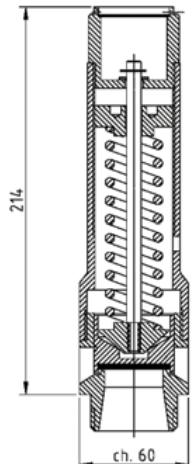

F25

kg. 2,03

Tipo: / *Type:*	**F25**	**do: 25 mm**	
Omologazione *Homologation*	**PN**	**Coefficiente efflusso ridotto** *Low flow coefficient*	**Campo di taratura** *Setting range*
CE - UKCA	**40**	**0,86**	**0,3 - 30,0 bar**
EAC	**40**	**0,86**	**0,3 - 30,0 bar**
ATEX Ex h II 2 Gb - UKEX (1)	**40**	**0,86**	**0,3 - 30,0 bar**
ATEX Ex h II 2 Db - UKEX	**/**	**/**	**/**
ASME XIII - CRN	**40**	**0,712**	**1,0 - 30,0 bar**
SELO	**40**	**0,712**	**1,0 - 30,0 bar**

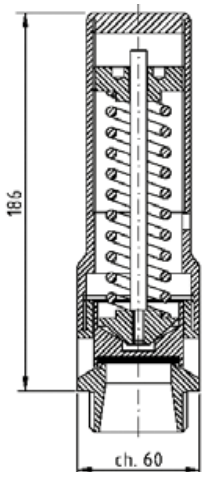

F25/S

kg. 2,00

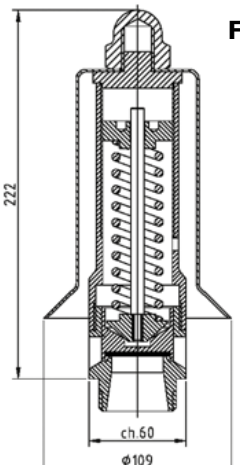

F25/P

kg. 2,37

CONFIGURAZIONE - *CONFIGURATION*

Materiale / *Material*	**Ottone / *Brass***	**Mista Ottone - Acciaio inox** *Mixed Brass - Stailnes steel*	**Acciaio inox** *Stailnes steel*
Modelli / *Model*	**Con ghiera** *With ring nut*	**Con ghiera** *With ring nut*	**Con ghiera** *With ring nut*
	Senza ghiera *Without ring nut*	**Senza ghiera** *Without ring nut*	**Senza ghiera** *Without ring nut*
	Con protezione *With protection*	**Con protezione** *With protection*	**Con protezione** *With protection*
	/ /	/ /	/ /
	/ /	/ /	/ /
Sedi di Tenuta *Seal System*	**N.B.R. (Std) - 10 / + 100 °C**	**N.B.R. (Std) - 10 / + 100 °C**	**N.B.R. (Std) - 10 / + 100 °C**
	E.P.D.M. - 50 / + 150 °C	**E.P.D.M. - 50 / + 150 °C**	**E.P.D.M. - 50 / + 150 °C**
	VITON - 20 / +200 °C	**VITON - 20 / +200 °C**	**VITON - 20 / +200 °C**
	SILICONE - 60 / +200 °C	**SILICONE - 60 / +200 °C**	**SILICONE - 60 / +200 °C**
	PTFE - 196 / +250 °C	**PTFE - 196 / +250 °C**	**PTFE - 196 / +250 °C**
	KALREZ - 20 / +250 °C	**KALREZ - 20 / +250 °C**	**KALREZ - 20 / +275 °C**
	/	**METAL - 196 / +250 °C**	**METAL - 196 / +450 °C**
Connessione Entrata *Inlet Connection*	**G.1"1/4 - 1"1/2 ISO228**	**G.1"1/4 - 1"1/2 ISO228**	**G.1"1/4 - 1"1/2 ISO228**
	R.1"1/4 - 1"1/2 EN10226	**R.1"1/4 - 1"1/2 EN10226**	**R.1"1/4 - 1"1/2 EN10226**
	1"1/4 - 1"1/2 NPT	**1"1/4 - 1"1/2 NPT**	**1"1/4 - 1"1/2 NPT**
	DN32 - 40 PN16 - 40	**1"1/2 Tri Clamp**	**1"1/2 Tri Clamp**
	1"1/4 - 1"1/2 150 - 300 lb	**DN25 - 32 - 40 DIN405 -11851**	**DN25 - 32 - 40 DIN405 - 11851**
	/	**DN32 - 40 PN16 - 40**	**DN32 - 40 PN16 - 40**
	/	**1"1/4 - 1"1/2 150 - 300 lb**	**1"1/4 - 1"1/2 150 - 300 lb**
Connessione Uscita *Outlet Connection*	/	/	/
	/	/	/
	/	/	/
	/	/	/
	/	/	/
	/	/	/
	/	/	/

A richiesta possono essere eseguiti collaudi dai più prestigiosi enti quali: INAIL (area ISPESL), TÜV, RINA, Bureau Veritas, ABS e Lloyd Register.
On request tests can be made by the most prestigious societies, such as: INAIL (area ISPELS), TÜV, RINA, Bureau Veritas, ABS and Lloyd Register.

Note: (1) No Modello Con protezione / No Model With Protection

SCARICO LIBERO / *FREE OUTLET*

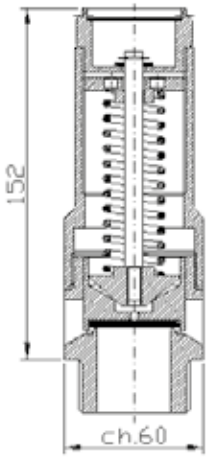

Z32

kg. 1,70

Tipo: / *Type:*	**Z32**	**do: 32 mm**	
Omologazione *Homologation*	**PN**	**Coefficiente efflusso ridotto** *Low flow coefficient*	**Campo di taratura** *Setting range*
CE - UKCA	**16**	**0,73**	**0,3 - 8,0 bar**
EAC	**16**	**0,73**	**0,3 - 8,0 bar**
ATEX Ex h II 2 Gb - UKEX (1)	**16**	**0,73**	**0,3 - 8,0 bar**
ATEX Ex h II 2 Db - UKEX	/	/	/
ASME XIII - CRN	/	/	/
SELO	/	/	/

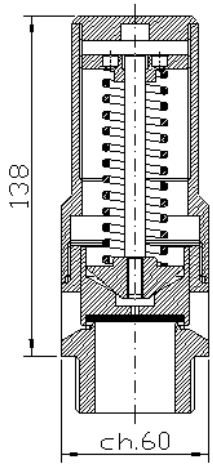

Z32/S

kg. 1,70

CONFIGURAZIONE - *CONFIGURATION*

Materiale / *Material*	**Ottone / *Brass***	**Mista Ottone - Acciaio inox** *Mixed Brass - Stailnes steel*	**Acciaio inox** *Stailnes steel*
Modelli / *Model*	**Con ghiera** *With ring nut*	/ /	/ /
	Senza ghiera *Without ring nut*	/ /	/ /
	/ /	/ /	/ /
	/ /	/ /	/ /
	/ /	/ /	/ /
Sedi di Tenuta *Seal System*	**N.B.R. (Std) - 10 / + 100 °C**	/	/
	E.P.D.M. - 50 / + 150 °C	/	/
	VITON - 20 / +200 °C	/	/
	SILICONE - 60 / +200 °C	/	/
	PTFE - 196 / +250 °C	/	/
	KALREZ - 20 / +250 °C	/	/
	/	/	/
Connessione Entrata *Inlet Connection*	**G.1"1/2 ISO228**	/	/
	R.1"1/2 EN10226	/	/
	1"1/2 NPT	/	/
	DN40 PN16	/	/
	1"1/2 150 lb	/	/
	/	/	/
	/	/	/
Connessione Uscita *Outlet Connection*	/	/	/
	/	/	/
	/	/	/
	/	/	/
	/	/	/
	/	/	/
	/	/	/

A richiesta possono essere eseguiti collaudi dai più prestigiosi enti quali: INAIL (area ISPESL), TÜV, RINA, Bureau Veritas, ABS e Lloyd Register.
On request tests can be made by the most prestigious societies, such as: INAIL (area ISPELS), TÜV, RINA, Bureau Veritas, ABS and Lloyd Register.

Note: (1) No Modello Con protezione / No Model With Protection

SCARICO LIBERO / *FREE OUTLET*

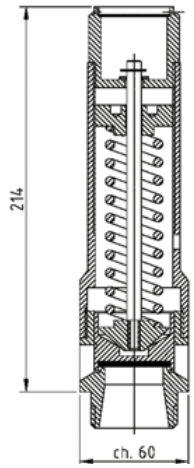

F32

kg. 2,50

Tipo: / *Type:*	**F32**	**do: 32 mm**	
Omologazione *Homologation*	**PN**	**Coefficiente efflusso ridotto** *Low flow coefficient*	**Campo di taratura** *Setting range*
CE - UKCA	**40**	**0,78**	**0,3 - 14,0 bar**
EAC	**40**	**0,78**	**0,3 - 14,0 bar**
ATEX Ex h II 2 Gb - UKEX (1)	**40**	**0,78**	**0,3 - 14,0 bar**
ATEX Ex h II 2 Db - UKEX	/	/	/
ASME XIII - CRN	**40**	**0,712**	**1,0 - 14,0 bar**
SELO	**40**	**0,712**	**1,0 - 14,0 bar**

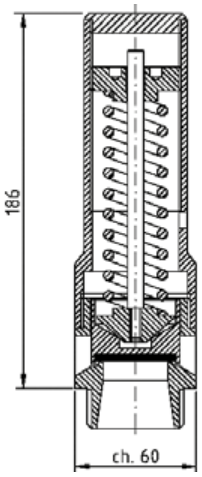

F32/S

kg. 2,50

CONFIGURAZIONE - *CONFIGURATION*

Materiale / *Material*	**Ottone / *Brass***	**Mista Ottone - Acciaio inox** *Mixed Brass - Stailnes steel*	**Acciaio inox** *Stailnes steel*
Modelli / *Model*	**Con ghiera** *With ring nut*	**Con ghiera** *With ring nut*	**Con ghiera** *With ring nut*
	Senza ghiera *Without ring nut*	**Senza ghiera** *Without ring nut*	**Senza ghiera** *Without ring nut*
	Con protezione *With protection*	**Con protezione** *With protection*	**Con protezione** *With protection*
	/ /	/ /	/ /
	/ /	/ /	/ /
Sedi di Tenuta *Seal System*	N.B.R. (Std) - 10 / + 100 °C E.P.D.M. - 50 / + 150 °C VITON - 20 / +200 °C SILICONE - 60 / +200 °C PTFE - 196 / +250 °C KALREZ - 20 / +250 °C /	N.B.R. (Std) - 10 / + 100 °C E.P.D.M. - 50 / + 150 °C VITON - 20 / +200 °C SILICONE - 60 / +200 °C PTFE - 196 / +250 °C KALREZ - 20 / +250 °C METAL - 196 / +250 °C	N.B.R. (Std) - 10 / + 100 °C E.P.D.M. - 50 / + 150 °C VITON - 20 / +200 °C SILICONE - 60 / +200 °C PTFE - 196 / +250 °C KALREZ - 20 / +275 °C METAL - 196 / +450 °C
Connessione Entrata *Inlet Connection*	G.1"1/2 ISO228 R.1"1/2 EN10226 1"1/2 NPT DN40 PN16 - 40 1"1/2 150 - 300 lb / /	G.1"1/2 ISO228 R.1"1/2 EN10226 1"1/2 NPT 1"1/2 - 2" Tri Clamp DN32 - 32 - 40 DIN405 - 11851 DN40 PN16 - 40 1"1/2 150 - 300 lb	G.1"1/2 ISO228 R.1"1/2 EN10226 1"1/2 NPT 1"1/2 - 2" Tri Clamp DN32 - 32 - 40 DIN405 - 11851 DN40 PN16 - 40 1"1/2 150 - 300 lb
Connessione Uscita *Outlet Connection*	/ / / / / / /	/ / / / / / /	/ / / / / / /

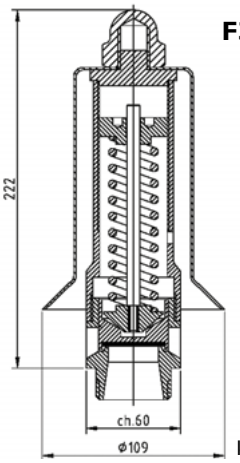

F32/P

kg. 2,50

A richiesta possono essere eseguiti collaudi dai più prestigiosi enti quali: INAIL (area ISPESL), TÜV, RINA, Bureau Veritas, ABS e Lloyd Register.
On request tests can be made by the most prestigious societies, such as: INAIL (area ISPELS), TÜV, RINA, Bureau Veritas, ABS and Lloyd Register.

Note: (1) No Modello Con protezione / No Model With Protection

SCARICO LIBERO / *FREE OUTLET*

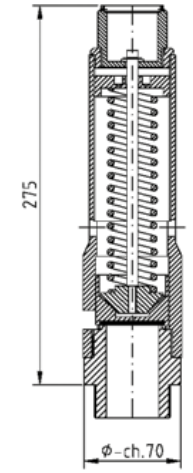

B38

kg. 4,10

Tipo: / *Type:*	**B38**	do: 38 mm	
Omologazione *Homologation*	**PN**	**Coefficiente efflusso ridotto** *Low flow coefficient*	**Campo di taratura** *Setting range*
CE - UKCA	**40**	**0,76**	**0,3 - 30,0 bar**
EAC	**40**	**0,76**	**0,3 - 30,0 bar**
ATEX Ex h II 2 Gb - UKEX (1)	**40**	**0,76**	**0,3 - 30,0 bar**
ATEX Ex h II 2 Db - UKEX	/	/	/
ASME XIII - CRN	**40**	**0,712**	**1,0 - 30,0 bar**
SELO	**40**	**0,712**	**1,0 - 30,0 bar**

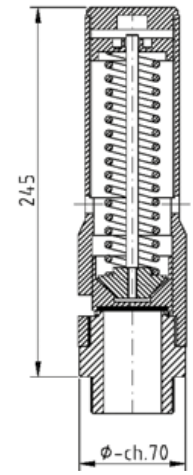

B38/S

kg. 4,00

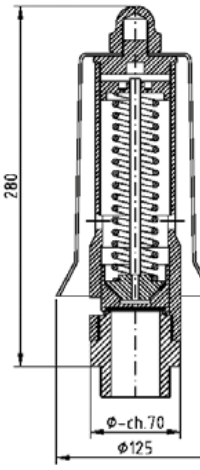

B38/P

kg. 4,80

CONFIGURAZIONE - *CONFIGURATION*

Materiale / *Material*	**Ottone** / *Brass*	**Mista Ottone - Acciaio inox** *Mixed Brass - Stailnes steel*	**Acciaio inox** *Stailnes steel*
Modelli / *Model*	**Con ghiera** *With ring nut*	**Con ghiera** *With ring nut*	**Con ghiera** *With ring nut*
	Senza ghiera *Without ring nut*	**Senza ghiera** *Without ring nut*	**Senza ghiera** *Without ring nut*
	Con protezione *With protection*	**Con protezione** *With protection*	**Con protezione** *With protection*
	/ /	/ /	/ /
	/ /	/ /	/ /
Sedi di Tenuta *Seal System*	**N.B.R. (Std) -10 / + 100 °C**	**N.B.R. (Std) -10 / + 100 °C**	**N.B.R. (Std) - 10 / + 100 °C**
	E.P.D.M. - 50 / + 150 °C	**E.P.D.M. - 50 / + 150 °C**	**E.P.D.M. - 50 / + 150 °C**
	VITON - 20 / +200 °C	**VITON - 20 / +200 °C**	**VITON - 20 / +200 °C**
	SILICONE - 60 / +200 °C	**SILICONE - 60 / +200 °C**	**SILICONE - 60 / +200 °C**
	PTFE - 196 / +250 °C	**PTFE - 196 / +250 °C**	**PTFE - 196 / +250 °C**
	KALREZ - 20 / +250 °C	**KALREZ - 20 / +250 °C**	**KALREZ - 20 / +275 °C**
	/	**Metal -196 / +250 °C**	**Metal - 196 / +450 °C**
Connessione Entrata *Inlet Connection*	**G.1"1/2 - 2" ISO228**	**G.1"1/2 - 2" ISO228**	**G.1"1/2 - 2" ISO228**
	R.1"1/2 - 2" EN10226	**R.1"1/2 - 2" EN10226**	**R.1"1/2 - 2" EN10226**
	1"1/2 - 2" NPT	**1"1/2 - 2" NPT**	**1"1/2 - 2" NPT**
	DN50 PN16 - 40	**2" Tri Clamp**	**2" Tri Clamp**
	2" 150 - 300 lb	**DN40 - 50 DIN405 - 11851**	**DN40 - 50 DIN405 -11851**
	/	**DN50 PN16 - 40**	**DN50 PN16-40**
	/	**2" 150 - 300 lb**	**2" 150 - 300 lb**
Connessione Uscita *Outlet Connection*	/	/	/
	/	/	/
	/	/	/
	/	/	/
	/	/	/
	/	/	/
	/	/	/

A richiesta possono essere eseguiti collaudi dai più prestigiosi enti quali: INAIL (area ISPESL), TÜV, RINA, Bureau Veritas, ABS e Lloyd Register.
On request tests can be made by the most prestigious societies, such as: INAIL (area ISPELS), TÜV, RINA, Bureau Veritas, ABS and Lloyd Register.

Note: (1) No Modello Con protezione / No Model With Protection

SCARICO LIBERO / *FREE OUTLET*

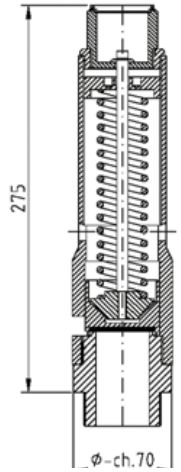

F40

kg. 3,97

Tipo: / *Type:*	**F40**	**do: 40 mm**	
Omologazione *Homologation*	**PN**	**Coefficiente efflusso ridotto** *Low flow coefficient*	**Campo di taratura** *Setting range*
CE - UKCA	**40**	**0,59; >3 bar 0,69**	**0,3 - 30,0 bar**
EAC	**40**	**0,59; >3 bar 0,69**	**0,3 - 30,0 bar**
ATEX Ex h II 2 Gb - UKEX (1)	**40**	**0,59; >3 bar 0,69**	**0,3 - 30,0 bar**
ATEX Ex h II 2 Db - UKEX	**/**	**/**	**/**
ASME XIII - CRN	**40**	**0,712**	**1,0 - 30,0 bar**
SELO	**40**	**0,712**	**1,0 - 30,0 bar**

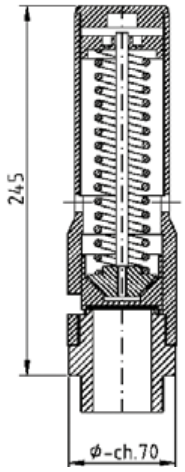

F40/S

kg. 3,65

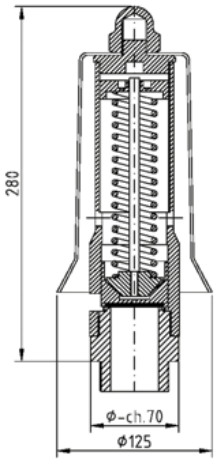

F40/P

kg. 4,40

CONFIGURAZIONE - *CONFIGURATION*

Materiale / *Material*	**Ottone / *Brass***	**Mista Ottone - Acciaio inox** *Mixed Brass - Stailnes steel*	**Acciaio inox** *Stailnes steel*
Modelli / *Model*	**Con ghiera** *With ring nut*	**Con ghiera** *With ring nut*	**Con ghiera** *With ring nut*
	Senza ghiera *Without ring nut*	**Senza ghiera** *Without ring nut*	**Senza ghiera** *Without ring nut*
	Con protezione *With protection*	**Con protezione** *With protection*	**Con protezione** *With protection*
	/ /	/ /	/ /
	/ /	/ /	/ /
Sedi di Tenuta *Seal System*	**N.B.R. (Std) - 10 / + 100 °C**	**N.B.R. (Std) - 10 / + 100 °C**	**N.B.R. (Std) - 10 / + 100 °C**
	E.P.D.M. - 50 / + 150 °C	**E.P.D.M. - 50 / + 150 °C**	**E.P.D.M. - 50 / + 150 °C**
	VITON - 20 / +200 °C	**VITON - 20 / +200 °C**	**VITON - 20 / +200 °C**
	SILICONE - 60 / +200 °C	**SILICONE - 60 / +200 °C**	**SILICONE - 60 / +200 °C**
	PTFE - 196 / +250 °C	**PTFE - 196 / +250 °C**	**PTFE - 196 / +250 °C**
	KALREZ - 20 / +250 °C	**KALREZ - 20 / +250 °C**	**KALREZ - 20 / +275 °C**
	/	**METAL - 196 / +250 °C**	**METAL - 196 / +450 °C**
Connessione Entrata *Inlet Connection*	**G.1"1/2 - 2" ISO228**	**G.1"1/2 - 2" ISO228**	**G.1"1/2 - 2" ISO228**
	R.1"1/2 EN10226	**R.1"1/2 - 2" EN10226**	**R.1"1/2 - 2" EN10226**
	1"1/2 - 2" NPT	**1"1/2 - 2" NPT**	**1"1/2 - 2" NPT**
	DN40 - 50 PN16 - 40	**2" Tri Clamp**	**2" Tri Clamp**
	1"-2"1/2 150 - 300 lb	**DN40-50 DIN405-11851**	**DN40 - 50 DIN405 - 11851**
	/	**DN40-50 PN16-40**	**DN40 - 50 PN16 - 40**
	/	**2" - 2"1/2 150-300 lb**	**2" - 2"1/2 150 - 300 lb**
Connessione Uscita *Outlet Connection*	/	/	/
	/	/	/
	/	/	/
	/	/	/
	/	/	/
	/	/	/
	/	/	/

A richiesta possono essere eseguiti collaudi dai più prestigiosi enti quali: INAIL (area ISPESL), TÜV, RINA, Bureau Veritas, ABS e Lloyd Register.
On request tests can be made by the most prestigious societies, such as: INAIL (area ISPELS), TÜV, RINA, Bureau Veritas, ABS and Lloyd Register.

Note: (1) No Modello Con protezione / No Model With Protection

SAFETY VALVES

Safety valves homologated

CE - UKCA - ATEX - UKEX - ASME XIII

CRN - EAC - SELO

SCARICO CONVOGLIATO / *PIPED OUTLET*

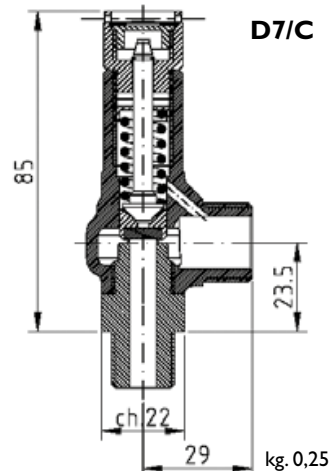

Tipo: / *Type:*	D7/C	do: 7 mm	
Omologazione *Homologation*	**PN**	**Coefficiente efflusso ridotto** *Low flow coefficient*	**Campo di taratura** *Setting range*
CE - UKCA	**60**	**0,85**	**0,3 - 60,0 bar**
EAC	**60**	**0,85**	**0,3 - 60,0 bar**
ATEX Ex h II 2 Gb - UKEX (1)	**60**	**0,85**	**0,3 - 60,0 bar**
ATEX Ex h II 2 Db - UKEX	**60**	**0,85**	**0,3 - 60,0 bar**
ASME XIII - CRN	**60**	**0,629**	**1,0 - 60,0 bar**
SELO	**60**	**0,629**	**1,0 - 60,0 bar**

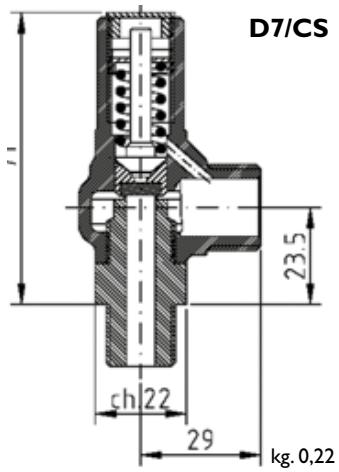

CONFIGURAZIONE - *CONFIGURATION*

Materiale / *Material*	**Ottone / *Brass***	**Mista Ottone - Acciaio inox** *Mixed Brass - Stailnes steel*	**Acciaio inox** *Stailnes steel*
Modelli / *Model*	**Con ghiera** *With ring nut*	**Con ghiera** *With ring nut*	**Con ghiera** *With ring nut*
	Senza ghiera *Without ring nut*	**Senza ghiera** *Without ring nut*	**Senza ghiera** *Without ring nut*
	/ /	/ /	/ /
	/ /	/ /	/ /
	/ /	/ /	/ /
Sedi di Tenuta *Seal System*	N.B.R. (Std) - 10 / + 100 °C E.P.D.M. - 50 / + 150 °C VITON - 20 / +200 °C SILICONE - 60 / +200 °C PTFE - 196 / +250 °C KALREZ - 20 / +250 °C	N.B.R. (Std) - 10 / + 100 °C E.P.D.M. - 50 / + 150 °C VITON - 20 / +200 °C SILICONE - 60 / +200 °C PTFE - 196 / +250 °C KALREZ - 20 / +250 °C	N.B.R. (Std) - 10 / + 100 °C E.P.D.M. - 50 / + 150 °C VITON - 20 / +200 °C SILICONE - 60 / +200 °C PTFE - 196 / +250 °C KALREZ - 20 / +275°C
Connessione Entrata *Inlet Connection*	G.1/4" - 3/8" ISO228 G.3/8" ISO228 F R.1/4" - 3/8" EN10226 1/4" - 3/8" NPT / / / /	G.1/4" - 3/8" ISO228 G.3/8" ISO228 F R.1/4" - 3/8" EN10226 1/4" - 3/8" NPT 3/4" Tri Clamp / / /	G.1/4" - 3/8" ISO228 G.3/8" ISO228 F R.1/4" - 3/8" EN10226 1/4" - 3/8" NPT 3/4" Tri Clamp / / /
Connessione Uscita *Outlet Connection*	G.1/2" ISO228 / / / / / /	G.1/2" ISO228 / / / / / /	G.1/2" ISO228 / / / / / /

A richiesta possono essere eseguiti collaudi dai più prestigiosi enti quali: INAIL (area ISPESL), TÜV, RINA, Bureau Veritas, ABS e Lloyd Register.
On request tests can be made by the most prestigious societies, such as: INAIL (area ISPELS), TÜV, RINA, Bureau Veritas, ABS and Lloyd Register.

Note: (1) No Modello Con leva / No Model With lever

SCARICO CONVOGLIATO / *PIPED OUTLET*

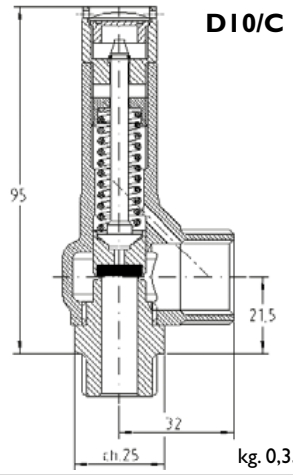

kg. 0,35

Tipo: / *Type:*	**D10/C**	do: 10 mm	
Omologazione *Homologation*	**PN**	**Coefficiente efflusso ridotto** *Low flow coefficient*	**Campo di taratura** *Setting range*
CE - UKCA	**60**	**0,77; >3 bar 0,86**	**0,3 - 60,0 bar**
EAC	**60**	**0,77; >3 bar 0,86**	**0,3 - 60,0 bar**
ATEX Ex h II 2 Gb - UKEX (1)	**60**	**0,77; >3 bar 0,86**	**0,3 - 60,0 bar**
ATEX Ex h II 2 Db - UKEX	**60**	**0,77; >3 bar 0,86**	**0,3 - 60,0 bar**
ASME XIII - CRN	**60**	**0,629**	**1,0 - 60,0 bar**
SELO	**60**	**0,629**	**1,0 - 60,0 bar**

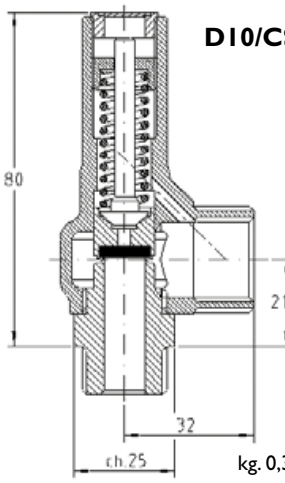

kg. 0,33

CONFIGURAZIONE - *CONFIGURATION*

Materiale / *Material*	**Ottone** / *Brass*	**Mista Ottone - Acciaio inox** *Mixed Brass - Stailnes steel*	**Acciaio inox** *Stailnes steel*
Modelli / *Model*	**Con ghiera** *With ring nut*	**Con ghiera** *With ring nut*	**Con ghiera** *With ring nut*
	Senza ghiera *Without ring nut*	**Senza ghiera** *Without ring nut*	**Senza ghiera** *Without ring nut*
	/ /	/ /	/ /
	/ /	/ /	/ /
	/ /	/ /	/ /
Sedi di Tenuta *Seal System*	N.B.R. (Std) -10 / + 100 °C E.P.D.M. - 50 / + 150 °C VITON - 20 / +200 °C SILICONE - 60 / +200 °C PTFE - 196 / +250 °C KALREZ - 20 / +250 °C /	N.B.R. (Std) -10 / + 100 °C E.P.D.M. - 50 / + 150 °C VITON - 20 / +200 °C SILICONE - 60 / +200 °C PTFE - 196 / +250 °C KALREZ - 20 / +250 °C Metal - 196 / +250 °C	N.B.R. (Std) - 10 / + 100 °C E.P.D.M. - 50 / + 150 °C VITON - 20 / +200 °C SILICONE - 60 / +200 °C PTFE - 196 / +250 °C KALREZ - 20 / +275 °C Metal - 196 / +450 °C
Connessione Entrata *Inlet Connection*	G.3/8" - 1/2" ISO228 G.1/2" ISO228 F R.3/8" - 1/2" EN10226 3/8" - 1/2" NPT DN15 PN16 - 40 1/2" 150 - 300 lb / /	G.3/8" - 1/2" ISO228 G.1/2" ISO228 F R.3/8" - 1/2" EN10226 3/8" - 1/2" NPT 3/4" Tri Clamp DN15 PN16 - 40 - 60 1/2" 150 - 300 lb /	G.3/8" - 1/2" ISO228 G.1/2" ISO228 F R.3/8" - 1/2" EN10226 3/8" - 1/2" NPT 3/4" Tri Clamp DN15 PN16 - 40 - 60 1/2" 150 - 300 lb /
Connessione Uscita *Outlet Connection*	G.3/4" ISO228 DN20 PN16 - 40 - 60 / / / / /	G.3/4" ISO228 1" - 1"1/2 Tri Clamp DN20 PN16 - 40 - 60 / / / /	G.3/4" ISO228 1" - 1"1/2 Tri Clamp DN20 PN16 - 40 - 60 / / / /

A richiesta possono essere eseguiti collaudi dai più prestigiosi enti quali: INAIL (area ISPESL), TÜV, RINA, Bureau Veritas, ABS e Lloyd Register.
On request tests can be made by the most prestigious societies, such as: INAIL (area ISPELS), TÜV, RINA, Bureau Veritas, ABS and Lloyd Register.

Note: (1) No Modello Con leva / No Model With lever

SCARICO CONVOGLIATO / *PIPED OUTLET*

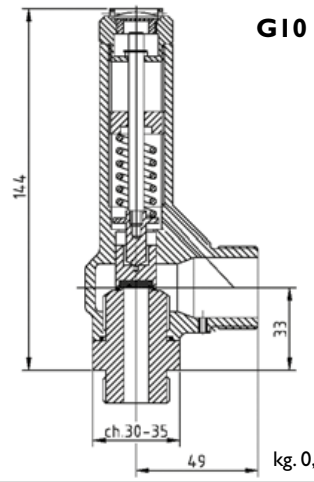

G10

kg. 0,81

Tipo: / *Type:*	**G10**	do: 10 mm	
Omologazione *Homologation*	**PN**	**Coefficiente efflusso ridotto** *Low flow coefficient*	**Campo di taratura** *Setting range*
CE - UKCA	**40**	**0,85**	**0,3 - 30,0 bar**
EAC	**40**	**0,85**	**0,3 - 30,0 bar**
ATEX Ex h II 2 Gb - UKEX (1)	**40**	**0,85**	**0,3 - 30,0 bar**
ATEX Ex h II 2 Db - UKEX	**40**	**0,85**	**0,3 - 30,0 bar**
ASME XIII - CRN	**40**	**0,629**	**1,0 - 40,0 bar**
SELO	**40**	**0,629**	**1,0 - 40,0 bar**

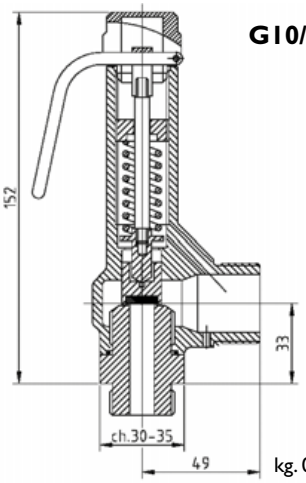

G10/L

kg. 0,76

CONFIGURAZIONE - *CONFIGURATION*

Materiale / *Material*	**Ottone / *Brass***	**Mista Ottone - Acciaio inox** *Mixed Brass - Stailnes steel*	**Acciaio inox** *Stailnes steel*
Modelli / *Model*	**Con ghiera** *With ring nut*	**Con ghiera** *With ring nut*	**Con ghiera** *With ring nut*
	Senza ghiera *Without ring nut*	**Senza ghiera** *Without ring nut*	**Senza ghiera** *Without ring nut*
	Con leva **With lever**	**Con leva** **With lever**	**Con leva** **With lever**
	/ /	/ /	**Con apertura pneumatica** **With pneumatic opening**
	/ /	/ /	**Pneumatica con sensore** **Pneumatic with sensor**
Sedi di Tenuta *Seal System*	**N.B.R. (Std) - 10 / + 100 °C**	**N.B.R. (Std) - 10 / + 100 °C**	**N.B.R. (Std) - 10 / + 100 °C**
	E.P.D.M. - 50 / + 150 °C	**E.P.D.M. - 50 / + 150 °C**	**E.P.D.M. - 50 / + 150 °C**
	VITON - 20 / +200 °C	**VITON - 20 / +200 °C**	**VITON - 20 / +200 °C**
	SILICONE - 60 / +200 °C	**SILICONE - 60 / +200 °C**	**SILICONE - 60 / +200 °C**
	PTFE - 196 / +250 °C	**PTFE - 196 / +250 °C**	**PTFE - 196 / +250 °C**
	KALREZ - 20 / +250 °C	**KALREZ - 20 / +250 °C**	**KALREZ - 20 / +275°C**
	/	**METAL - 196 / +250 °C**	**METAL - 196 / +450 °C**
Connessione Entrata *Inlet Connection*	**G.3/8"-1/2"-3/4"-1"ISO228**	**G.3/8"-1/2"-3/4"-1"ISO228**	**G.3/8"-1/2"-3/4"-1"ISO228**
	R3/8"-1/2"-3/4"-1"EN10226	**R3/8"-1/2"-3/4"-1"EN10226**	**R3/8"-1/2"-3/4"-1"EN10226**
	3/8" - 1/2" - 3/4" - 1" NPT	**3/8" - 1/2" - 3/4" - 1" NPT**	**3/8" - 1/2" - 3/4" - 1" NPT**
	DN15-20-25 PN16-40	**1" - 1"1/2 Tri Clamp**	**1" - 1"1/2 Tri Clamp**
	1/2" - 3/4" - 1" 150-300 lb	**DN25 DIN405-11851**	**DN25 DIN405-11851**
	/	**DN15-20-25 PN16-40**	**DN15-20-25 PN16-40**
	/	**1/2" - 3/4" - 1" 150-300 lb**	**1/2" - 3/4" - 1" 150-300 lb**
Connessione Uscita *Outlet Connection*	**G.1" ISO228**	**G.1" ISO228**	**G.1" ISO228**
	DN25 PN16-40	**1" - 1"1/2 Tri Clamp**	**1" - 1"1/2 Tri Clamp**
	1" 150-300 lb	**DN25 DIN405-11851**	**DN25 DIN405-11851**
	/	**DN25 PN16-40**	**DN25 PN16-40**
	/	**1" 150-300 lb**	**1" 150-300 lb**
	/	/	/
	/	/	/

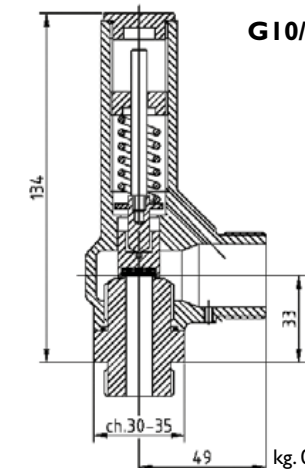

G10/S

kg. 0,68

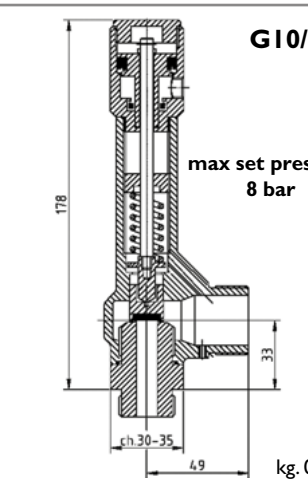

G10/P

max set pressure 8 bar

kg. 0,88

A richiesta possono essere eseguiti collaudi dai più prestigiosi enti quali: INAIL (area ISPESL), TÜV, RINA, Bureau Veritas, ABS e Lloyd Register.
On request tests can be made by the most prestigious societies, such as: INAIL (area ISPELS), TÜV, RINA, Bureau Veritas, ABS and Lloyd Register.

Note: (1) No Modello Con leva / No Model With lever

SCARICO CONVOGLIATO / *PIPED OUTLET*

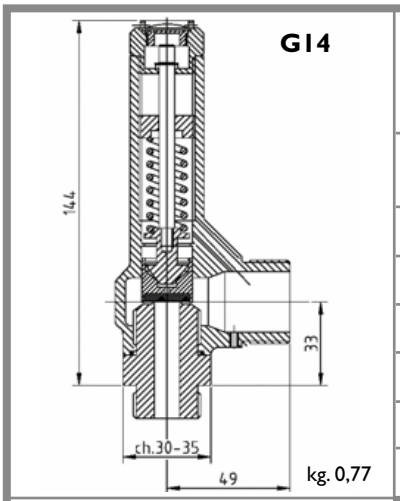

Tipo: / *Type:*	G14	do: 13,5 mm	
Omologazione *Homologation*	PN	Coefficiente efflusso ridotto *Low flow coefficient*	Campo di taratura *Setting range*
CE - UKCA	60	0,81; >3 bar 0,86	0,3 - 60,0 bar
EAC	60	0,81; >3 bar 0,86	0,3 - 60,0 bar
ATEX Ex h II 2 Gb - UKEX (1)	60	0,81; >3 bar 0,86	0,3 - 60,0 bar
ATEX Ex h II 2 Db - UKEX	60	0,81; >3 bar 0,86	0,3 - 60,0 bar
ASME XIII - CRN	60	0,629	1,0 - 60,0 bar
SELO	60	0,629	1,0 - 60,0 bar

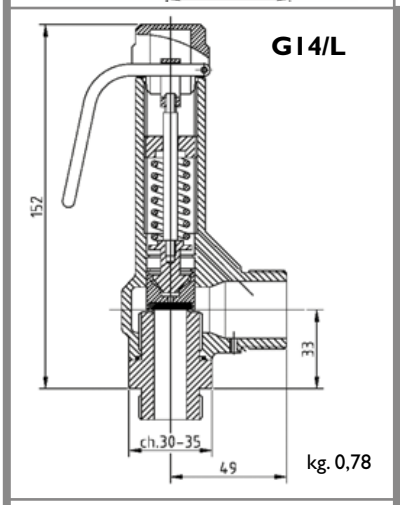

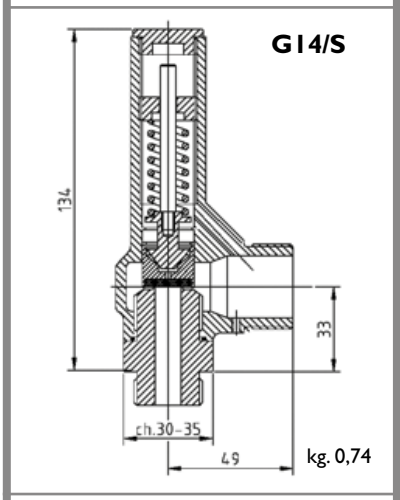

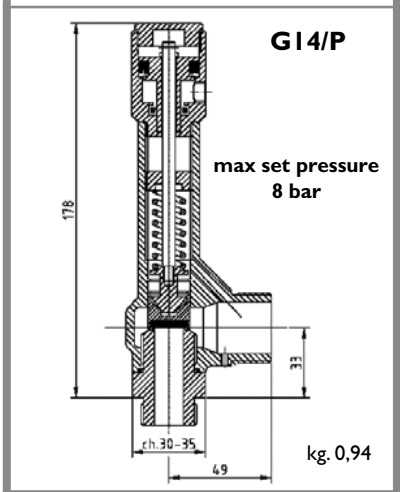

CONFIGURAZIONE - *CONFIGURATION*

Materiale / *Material*	Ottone / *Brass*	Mista Ottone - Acciaio inox *Mixed Brass - Stailnes steel*	Acciaio inox *Stailnes steel*
Modelli / *Model*	Con ghiera *With ring nut*	Con ghiera *With ring nut*	Con ghiera *With ring nut*
	Senza ghiera *Without ring nut*	Senza ghiera *Without ring nut*	Senza ghiera *Without ring nut*
	Con leva With lever	Con leva With lever	Con leva With lever
	/ /	/ /	Con apertura pneumatica With pneumatic opening
	/ /	/ /	Pneumatica con sensore Pneumatic with sensor
Sedi di Tenuta *Seal System*	N.B.R. (Std) -10 / + 100 °C E.P.D.M. - 50 / + 150 °C VITON - 20 / +200 °C SILICONE - 60 / +200 °C PTFE - 196 / +250 °C KALREZ - 20 / +250 °C /	N.B.R. (Std) -10 / + 100 °C E.P.D.M. - 50 / + 150 °C VITON - 20 / +200 °C SILICONE - 60 / +200 °C PTFE - 196 / +250 °C KALREZ - 20 / +250 °C Metal -196 / +250 °C	N.B.R. (Std) -10 / + 100 °C E.P.D.M. - 50 / + 150 °C VITON - 20 / +200 °C SILICONE - 60 / +200 °C PTFE -196 / +250 °C KALREZ - 20 / +275 °C Metal -196 / +450 °C
Connessione Entrata *Inlet Connection*	G.1/2" - 3/4" - 1" ISO228 G.3/4" ISO228 F R.1/2" - 3/4" - 1" EN10226 1/2" - 3/4" - 1" NPT DN20 - 25 PN16 - 40 - 60 3/4" - 1" 150 - 300 lb / /	G.1/2" - 3/4" - 1" ISO228 G.3/4" ISO228 F R.1/2" - 3/4" - 1" EN10226 1/2" - 3/4" - 1" NPT 1" - 1"1/2 Tri Clamp DN25 DIN405 - 11851 DN20 - 25 PN16 - 40 - 60 3/4" - 1" 150 - 300 lb	G.1/2" - 3/4" - 1" ISO228 G.3/4" ISO228 F R.1/2" - 3/4" - 1" EN10226 1/2" - 3/4" - 1" NPT 1" - 1"1/2 Tri Clamp DN25 DIN405 - 11851 DN20 - 25 PN16 - 40 - 60 3/4" - 1" 150 - 300 lb
Connessione Uscita *Outlet Connection*	G.1" ISO228 DN25 PN16 - 40 - 60 1" 150 - 300 lb / / / /	G.1" ISO228 1"1/2 Tri Clamp DN25 DIN405 - 11851 DN25 PN16 - 40 - 60 1" 150 - 300 lb / /	G.1" ISO228 1"1/2 Tri Clamp DN25 DIN405 - 11851 DN25 PN16 - 40 - 60 1" 150 - 300 lb / /

A richiesta possono essere eseguiti collaudi dai più prestigiosi enti quali: INAIL (area ISPESL), TÜV, RINA, Bureau Veritas, ABS e Lloyd Register.
On request tests can be made by the most prestigious societies, such as: INAIL (area ISPELS), TÜV, RINA, Bureau Veritas, ABS and Lloyd Register.

Note: (1) No Modello Con leva / No Model With lever

SCARICO CONVOGLIATO / *PIPED OUTLET*

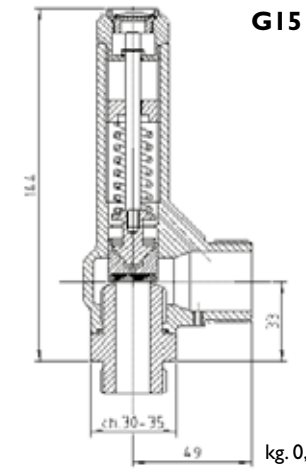

G15

kg. 0,76

Tipo: / *Type:*	**G15**	do: 15 mm	
Omologazione *Homologation*	**PN**	**Coefficiente efflusso ridotto** *Low flow coefficient*	**Campo di taratura** *Setting range*
CE - UKCA	**25**	**0,69**	**0,3 - 16,0 bar**
EAC	**25**	**0,69**	**0,3 - 16,0 bar**
ATEX Ex h II 2 Gb - UKEX (1)	**25**	**0,69**	**0,3 - 16,0 bar**
ATEX Ex h II 2 Db - UKEX	**25**	**0,69**	**0,3 - 16,0 bar**
ASME XIII - CRN	/	/	/
SELO	/	/	/

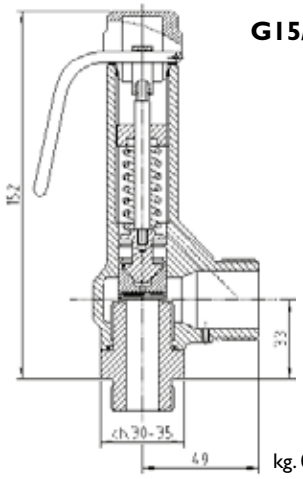

G15/L

kg. 0,77

CONFIGURAZIONE - *CONFIGURATION*

Materiale / *Material*	**Ottone / *Brass***	**Mista Ottone - Acciaio inox** *Mixed Brass - Stailnes steel*	**Acciaio inox** *Stailnes steel*
Modelli / *Model*	**Con ghiera** *With ring nut*	**Con ghiera** *With ring nut*	**Con ghiera** *With ring nut*
	Senza ghiera *Without ring nut*	**Senza ghiera** *Without ring nut*	**Senza ghiera** *Without ring nut*
	Con leva **With lever**	**Con leva** **With lever**	**Con leva** **With lever**
	/ /	/ /	**Con apertura pneumatica** **With pneumatic opening**
	/ /	/ /	**Pneumatica con sensore** **Pneumatic with sensor**

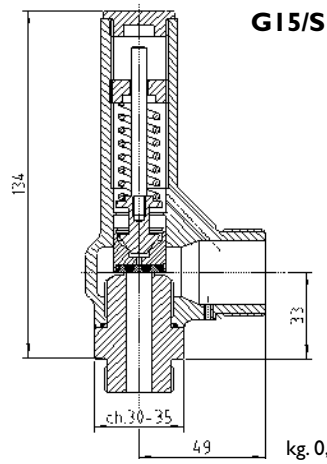

G15/S

kg. 0,73

Sedi di Tenuta *Seal System*	**N.B.R. (Std) - 10 / + 100 °C** **E.P.D.M. - 50 / + 150 °C** **VITON - 20 / +200 °C** **SILICONE - 60 / +200 °C** **PTFE - 196 / +250 °C** **KALREZ - 20 / +250 °C** /	**N.B.R. (Std) - 10 / + 100 °C** **E.P.D.M. - 50 / + 150 °C** **VITON - 20 / +200 °C** **SILICONE - 60 / +200 °C** **PTFE - 196 / +250 °C** **KALREZ - 20 / +250 °C** **METAL - 196 / +250 °C**	**N.B.R. (Std) - 10 / + 100 °C** **E.P.D.M. - 50 / + 150 °C** **VITON - 20 / +200 °C** **SILICONE - 60 / +200 °C** **PTFE - 196 / +250 °C** **KALREZ - 20 / +275°C** **METAL - 196 / +450 °C**
Connessione Entrata *Inlet Connection*	**G.1/2" - 3/4" - 1" ISO228** **R.1/2" - 3/4" - 1" EN10226** **1/2" - 3/4" - 1" NPT** **DN20-25 PN16-40** **3/4" - 1" 150-300 lb** / /	**G.1/2" - 3/4" - 1" ISO228** **R.1/2" - 3/4" - 1" EN10226** **1/2" - 3/4" - 1" NPT** **1" - 1"1/2 Tri Clamp** **DN25 DIN405-11851** **DN20-25 PN16-40** **3/4" - 1" 150-300 lb**	**G.1/2" - 3/4" - 1" ISO228** **R.1/2" - 3/4" - 1" EN10226** **1/2" - 3/4" - 1" NPT** **1" - 1"1/2 Tri Clamp** **DN25 DIN405-11851** **DN20-25 PN16-40** **3/4"- 1" 150-300 lb**
Connessione Uscita *Outlet Connection*	**G.1" ISO228** **DN25 PN16-40** **1" 150-300 lb** / / / /	**G.1" ISO228** **1"1/2 Tri Clamp** **DN25 DIN405-11851** **DN25 PN16-40** **1" 150-300 lb** / /	**G.1" ISO228** **1"1/2 Tri Clamp** **DN25 DIN405-11851** **DN25 PN16-40** **1" 150-300 lb** / /

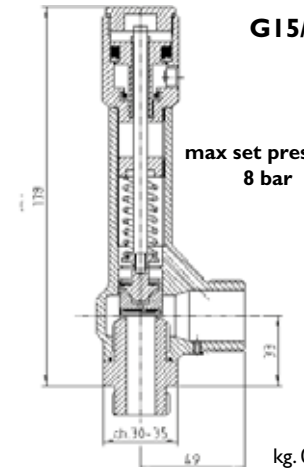

G15/P

max set pressure 8 bar

kg. 0,93

A richiesta possono essere eseguiti collaudi dai più prestigiosi enti quali: INAIL (area ISPESL), TÜV, RINA, Bureau Veritas, ABS e Lloyd Register.
On request tests can be made by the most prestigious societies, such as: INAIL (area ISPELS), TÜV, RINA, Bureau Veritas, ABS and Lloyd Register.

Note: (1) No Modello Con leva / No Model With lever

SCARICO CONVOGLIATO / *PIPED OUTLET*

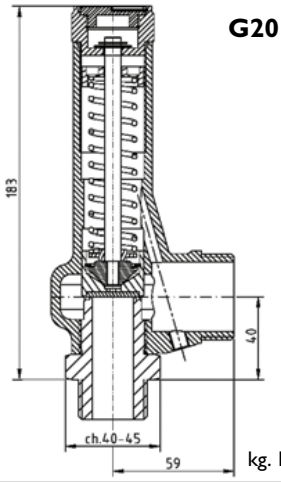

G20

kg. 1,53

Tipo: / *Type:*	**G20**	**do: 20 mm**	
Omologazione *Homologation*	**PN**	**Coefficiente efflusso ridotto** *Low flow coefficient*	**Campo di taratura** *Setting range*
CE - UKCA	**60**	**0,83**	**0,3 - 60,0 bar**
EAC	**60**	**0,83**	**0,3 - 60,0 bar**
ATEX Ex h II 2 Gb - UKEX (1)	**60**	**0,83**	**0,3 - 60,0 bar**
ATEX Ex h II 2 Db - UKEX	**60**	**0,83**	**0,3 - 60,0 bar**
ASME XIII - CRN	**60**	**0,629**	**1,0 - 60,0 bar**
SELO	**60**	**0,629**	**1,0 - 60,0 bar**

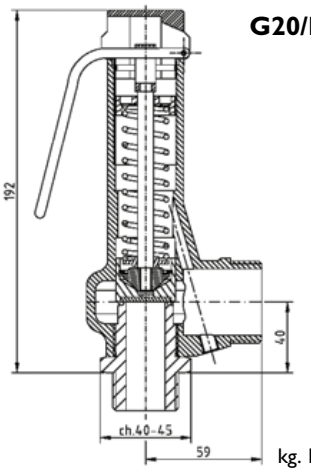

G20/L

kg. 1,64

CONFIGURAZIONE - *CONFIGURATION*

Materiale / *Material*	**Ottone / *Brass***	**Mista Ottone - Acciaio inox** *Mixed Brass - Stailnes steel*	**Acciaio inox** *Stailnes steel*
Modelli / *Model*	**Con ghiera** *With ring nut*	**Con ghiera** *With ring nut*	**Con ghiera** *With ring nut*
	Senza ghiera *Without ring nut*	**Senza ghiera** *Without ring nut*	**Senza ghiera** *Without ring nut*
	Con leva **With lever**	**Con leva** **With lever**	**Con leva** **With lever**
	/ /	/ /	**Con apertura pneumatica** **With pneumatic opening**
	/ /	/ /	**Pneumatica con sensore** **Pneumatic with sensor**
Sedi di Tenuta *Seal System*	**N.B.R. (Std) - 10 / + 100 °C** **E.P.D.M. - 50 / + 150 °C** **VITON - 20 / +200 °C** **SILICONE - 60 / +200 °C** **PTFE - 196 / +250 °C** **KALREZ - 20 / +250 °C** /	**N.B.R. (Std) - 10 / + 100 °C** **E.P.D.M. - 50 / + 150 °C** **VITON - 20 / +200 °C** **SILICONE - 60 / +200 °C** **PTFE - 196 / +250 °C** **KALREZ - 20 / +250 °C** **METAL - 196 / +250 °C**	**N.B.R. (Std) - 10 / + 100 °C** **E.P.D.M. - 50 / + 150 °C** **VITON - 20 / +200 °C** **SILICONE - 60 / +200 °C** **PTFE - 196 / +250 °C** **KALREZ - 20 / +275°C** **METAL - 196 / +450 °C**
Connessione Entrata *Inlet Connection*	**G.1" - 1"1/4 ISO228** **G.1" - 1"1/4 ISO228 F** **R.1" - 1"1/4 EN10226** **1" - 1"1/4 NPT** **DN25 - 32 PN16 - 40 - 60** **1" - 1"1/4 150 - 300 lb** / /	**G.1" - 1"1/4 ISO228** **G.1" - 1"1/4 ISO228 F** **R.1" - 1"1/4 EN10226** **1" - 1"1/4 NPT** **1" - 1"1/2 Tri Clamp** **DN25 - 32 - 40 DIN405 - 11851** **DN25 - 32 PN16 - 40 - 60** **1" - 1"1/4 150 - 300 lb**	**G.1" - 1"1/4 ISO228** **G.1" - 1"1/4 ISO228 F** **R.1" - 1"1/4 EN10226** **1" - 1"1/4 NPT** **1" -1"1/2 Tri Clamp** **DN25 - 32-40 DIN405 - 11851** **DN25 - 32 PN16 - 40-60** **1" - 1"1/4 150 - 300 lb**
Connessione Uscita *Outlet Connection*	**G.1"1/4 ISO228** **DN32-40 PN16-40-60** **1"1/4 - 1"1/2 150-300 lb** / / / /	**G.1"1/4 ISO228** **1"1/2 Tri Clamp** **DN25-32-40 DIN405-11851** **DN32 - 40 PN16-40 - 60** **1"1/4 - 1"1/2 150 - 300 lb** / /	**G.1"1/4 ISO228** **1"1/2 Tri Clamp** **DN25-32-40 DIN405-11851** **DN32-40 PN16-40-60** **1"1/4 -1"1/2 150-300 lb** / /

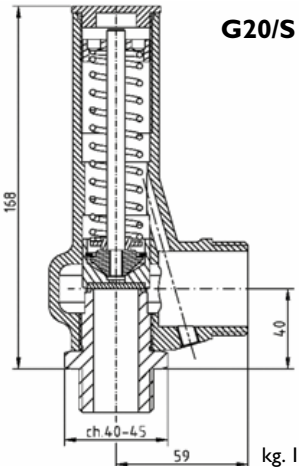

G20/S

kg. 1,45

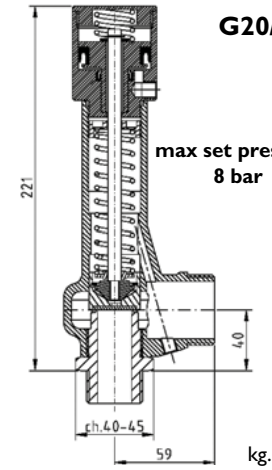

G20/P

max set pressure 8 bar

kg. 2,35

A richiesta possono essere eseguiti collaudi dai più prestigiosi enti quali: INAIL (area ISPESL), TÜV, RINA, Bureau Veritas, ABS e Lloyd Register.
On request tests can be made by the most prestigious societies, such as: INAIL (area ISPELS), TÜV, RINA, Bureau Veritas, ABS and Lloyd Register.

Note: (1) No Modello Con leva / No Model With lever

SCARICO CONVOGLIATO / *PIPED OUTLET*

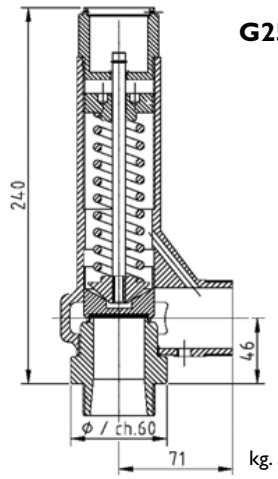

G25

kg. 3,38

Tipo: / *Type:*	**G25**	**do: 25 mm**	
Omologazione *Homologation*	**PN**	**Coefficiente efflusso ridotto** *Low flow coefficient*	**Campo di taratura** *Setting range*
CE - UKCA	**60**	**0,78**	**0,3 - 60,0 bar**
EAC	**60**	**0,78**	**0,3 - 60,0 bar**
ATEX Ex h II 2 Gb - UKEX (1)	**60**	**0,78**	**0,3 - 60,0 bar**
ATEX Ex h II 2 Db - UKEX	**60**	**0,78**	**0,3 - 60,0 bar**
ASME XIII - CRN	**60**	**0,629**	**1,0 - 60,0 bar**
SELO	**60**	**0,629**	**1,0 - 60,0 bar**

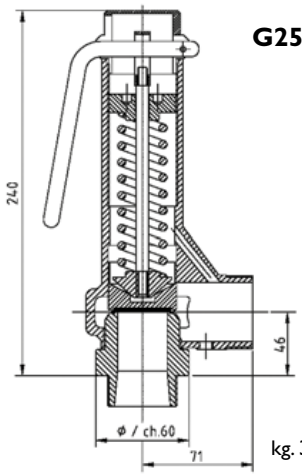

G25/L

kg. 3,30

CONFIGURAZIONE - *CONFIGURATION*

Materiale / *Material*	**Ottone / *Brass***	**Mista Ottone - Acciaio inox** *Mixed Brass - Stailnes steel*	**Acciaio inox** *Stailnes steel*
Modelli / *Model*	**Con ghiera** *With ring nut*	**Con ghiera** *With ring nut*	**Con ghiera** *With ring nut*
	Senza ghiera *Without ring nut*	**Senza ghiera** *Without ring nut*	**Senza ghiera** *Without ring nut*
	Con leva **With lever**	**Con leva** **With lever**	**Con leva** **With lever**
	/ /	/ /	**Con apertura pneumatica** **With pneumatic opening**
	/ /	/ /	**Pneumatica con sensore** **Pneumatic with sensor**

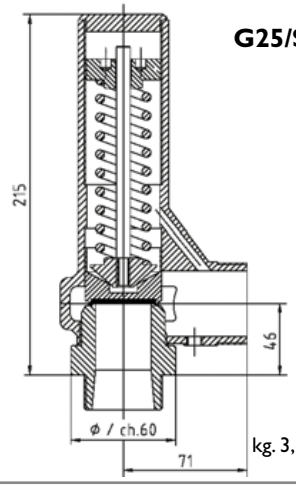

G25/S

kg. 3,10

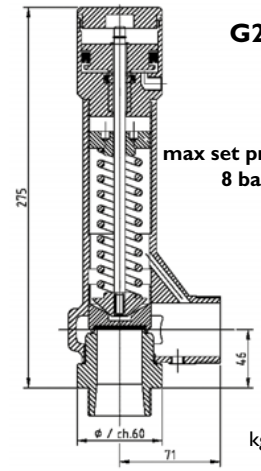

G25/P

max set pressure 8 bar

kg. 4,10

Sedi di Tenuta *Seal System*	**N.B.R. (Std) -10 / + 100 °C** **E.P.D.M. - 50 / + 150 °C** **VITON - 20 / +200 °C** **SILICONE - 60 / +200 °C** **PTFE - 196 / +250 °C** **KALREZ - 20 / +250 °C** /	**N.B.R. (Std) -10 / + 100 °C** **E.P.D.M. - 50 / + 150 °C** **VITON - 20 / +200 °C** **SILICONE - 60 / +200 °C** **PTFE - 196 / +250 °C** **KALREZ - 20 / +250 °C** **Metal -196 / +250 °C**	**N.B.R. (Std) -10 / + 100 °C** **E.P.D.M. - 50 / + 150 °C** **VITON - 20 / +200 °C** **SILICONE - 60 / +200 °C** **PTFE -196 / +250 °C** **KALREZ - 20 / +275 °C** **Metal -196 / +450 °C**
Connessione Entrata *Inlet Connection*	**G.1"1/4 - 1"1/2 ISO228** **G.1"1/2 ISO228 F** **R.1"1/4 - 1"1/2 EN10226** **1"1/4 - 1"1/2 NPT** **DN32-40 PN16-40-60** **1"1/4 - 1"1/2 150-300 lb** / /	**G.1"1/4 - 1"1/2 ISO228** **G.1"1/2 ISO228 F** **R.1"1/4 - 1"1/2 EN10226** **1"1/4 - 1"1/2 NPT** **1"1/2 Tri Clamp** **DN25-32-40 DIN405-11851** **DN32-40 PN16-40-60** **1"1/4 - 2" 150-300 lb**	**G.1"1/4 - 1"1/2 ISO228** **G.1"1/2 ISO228 F** **R.1"1/4 - 1"1/2 EN10226** **1"1/4 - 1"1/2 NPT** **1"1/2 Tri Clamp** **DN25-32-40 DIN405-11851** **DN32-40 PN16-40-60** **1"1/4 - 2" 150-300 lb**
Connessione Uscita *Outlet Connection*	**G.1"1/2 ISO228** **DN40-50 PN16-40-60** **1"1/2 - 2" 150-300 lb** / / / /	**G.1"1/2 ISO228** **1"1/2 Tri Clamp** **DN32-40 DIN405-11851** **DN40-50 PN16-40-60** **1"1/2 - 2" 150-300 lb** / /	**G.1"1/2 ISO228** **1"1/2 Tri Clamp** **DN32-40 DIN405-11851** **DN40-50 PN16-40-60** **1"1/2 - 2" 150-300 lb** / /

A richiesta possono essere eseguiti collaudi dai più prestigiosi enti quali: INAIL (area ISPESL), TÜV, RINA, Bureau Veritas, ABS e Lloyd Register.
On request tests can be made by the most prestigious societies, such as: INAIL (area ISPELS), TÜV, RINA, Bureau Veritas, ABS and Lloyd Register.

Note: (1) No Modello Con leva / No Model With lever

SCARICO CONVOGLIATO / *PIPED OUTLET*

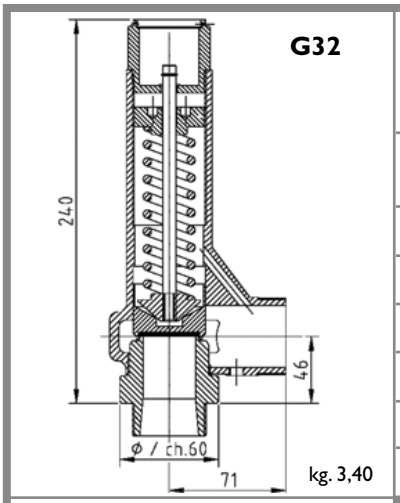

Tipo: / *Type:*	G32	do: 32 mm	
Omologazione *Homologation*	PN	Coefficiente efflusso ridotto *Low flow coefficient*	Campo di taratura *Setting range*
CE - UKCA	40	0,53	0,3 - 14,0 bar
EAC	40	0,53	0,3 - 14,0 bar
ATEX Ex h II 2 Gb - UKEX (1)	40	0,53	0,3 - 14,0 bar
ATEX Ex h II 2 Db - UKEX	40	0,53	0,3 - 14,0 bar
ASME XIII - CRN	40	0,629	1,0 - 14,0 bar
SELO	40	0,629	1,0 - 14,0 bar

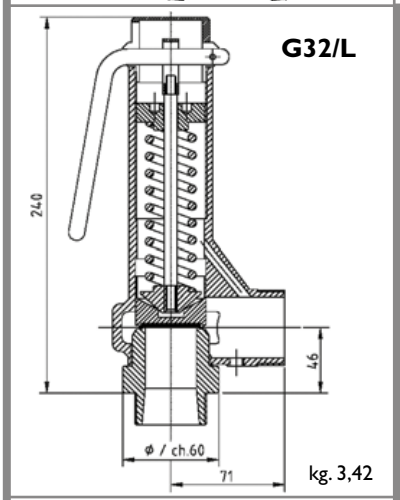

CONFIGURAZIONE - *CONFIGURATION*

Materiale / *Material*	Ottone / *Brass*	Mista Ottone - Acciaio inox *Mixed Brass - Stailnes steel*	Acciaio inox *Stailnes steel*
Modelli / *Model*	Con ghiera *With ring nut*	Con ghiera *With ring nut*	Con ghiera *With ring nut*
	Senza ghiera *Without ring nut*	Senza ghiera *Without ring nut*	Senza ghiera *Without ring nut*
	Con leva With lever	Con leva With lever	Con leva With lever
	/ /	/ /	Con apertura pneumatica With pneumatic opening
	/ /	/ /	Pneumatica con sensore Pneumatic with sensor

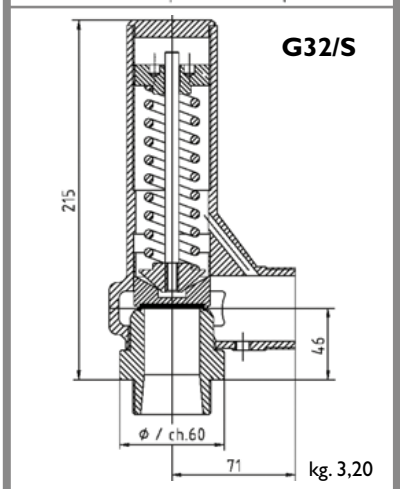

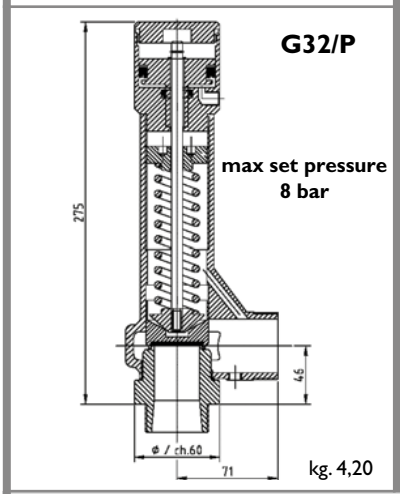

Sedi di Tenuta *Seal System*	N.B.R. (Std) - 10 / + 100 °C E.P.D.M. - 50 / + 150 °C VITON - 20 / +200 °C SILICONE - 60 / +200 °C PTFE - 196 / +250 °C KALREZ - 20 / +250 °C /	N.B.R. (Std) - 10 / + 100 °C E.P.D.M. - 50 / + 150 °C VITON - 20 / +200 °C SILICONE - 60 / +200 °C PTFE - 196 / +250 °C KALREZ - 20 / +250 °C METAL - 196 / +250 °C	N.B.R. (Std) - 10 / + 100 °C E.P.D.M. - 50 / + 150 °C VITON - 20 / +200 °C SILICONE - 60 / +200 °C PTFE - 196 / +250 °C KALREZ - 20 / +275°C METAL - 196 / +450 °C
Connessione Entrata *Inlet Connection*	G.1"1/2 - 2" ISO228 R.1"1/2 - 2" EN10226 1"1/2 - 2" NPT DN40-50 PN16-40 1"1/2 - 2" 150-300 lb / /	G.1"1/2 - 2" ISO228 R.1"1/2 - 2" EN10226 1"1/2 - 2" NPT 1"1/2 - 2" Tri Clamp DN32-40-50 DIN405-11851 DN40-50 PN16-40 1"1/2 - 2" 150-300 lb	G.1"1/2 - 2" ISO228 R.1"1/2 - 2" EN10226 1"1/2 - 2" NPT 1"1/2 - 2" Tri Clamp DN32-40-50 DIN405-11851 DN40-50 PN16-40 1"1/2 - 2" 150-300 lb
Connessione Uscita *Outlet Connection*	G.1"1/2 ISO228 DN40-50 PN16-40 1"1/2 - 2" 150-300 lb / / / /	G.1"1/2 ISO228 1"1/2 - 2" Tri Clamp DN40-50 DIN405-11851 DN40-50 PN16-40 1"1/2 - 2" 150-300 lb / /	G.1"1/2 ISO228 1"1/2 - 2" Tri Clamp DN40-50 DIN405-11851 DN40-50 PN16-40 1"1/2 - 2" 150-300 lb / /

A richiesta possono essere eseguiti collaudi dai più prestigiosi enti quali: INAIL (area ISPESL), TÜV, RINA, Bureau Veritas, ABS e Lloyd Register.
On request tests can be made by the most prestigious societies, such as: INAIL (area ISPELS), TÜV, RINA, Bureau Veritas, ABS and Lloyd Register.

Note: (1) No Modello Con leva / No Model With lever

SCARICO CONVOGLIATO / *PIPED OUTLET*

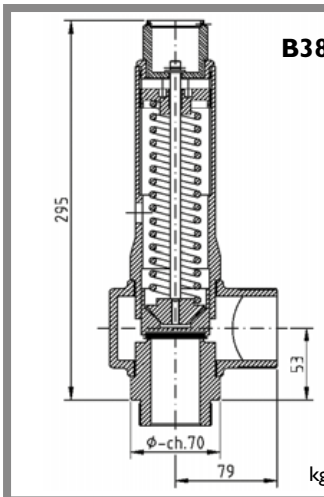

B38/L

kg.6,00

Tipo: / *Type:*	**B38/ L**	do: 38 mm	
Omologazione *Homologation*	**PN**	**Coefficiente efflusso ridotto** *Low flow coefficient*	**Campo di taratura** *Setting range*
CE - UKCA	**40**	**0,76**	**0,3 -30,0 bar**
EAC	**40**	**0,76**	**0,3 - 30,0 bar**
ATEX Ex h II 2 Gb - UKEX (1)	**40**	**0,76**	**0,3 - 30,0 bar**
ATEX Ex h II 2 Db - UKEX	**40**	**0,76**	**0,3 - 30,0 bar**
ASME XIII - CRN	**40**	**0,629**	**1,0 - 30,0 bar**
SELO	**40**	**0,629**	**1,0 - 30,0 bar**

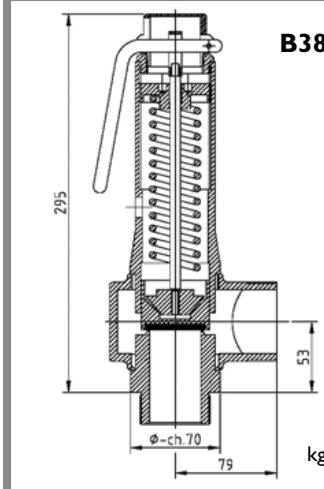

B38/LL

kg. 6,77

CONFIGURAZIONE - *CONFIGURATION*

Materiale / *Material*	**Ottone / *Brass***	**Mista Ottone - Acciaio inox** *Mixed Brass - Stailnes steel*	**Acciaio inox** *Stailnes steel*
Modelli / *Model*	**Con ghiera** *With ring nut*	**Con ghiera** *With ring nut*	**Con ghiera** *With ring nut*
	Senza ghiera *Without ring nut*	**Senza ghiera** *Without ring nut*	**Senza ghiera** *Without ring nut*
	Con leva **With lever**	**Con leva** **With lever**	**Con leva** **With lever**
	/ /	/ /	**Con apertura pneumatica** **With pneumatic opening**
	/ /	/ /	**Pneumatica con sensore** **Pneumatic with sensor**

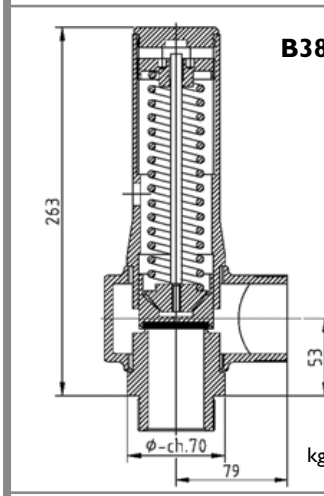

B38/LS

kg. 5,80

Sedi di Tenuta *Seal System*	**N.B.R. (Std) -10 / + 100 °C**	**N.B.R. (Std) -10 / + 100 °C**	**N.B.R. (Std) -10 / + 100 °C**
	E.P.D.M. - 50 / + 150 °C	**E.P.D.M. - 50 / + 150 °C**	**E.P.D.M. - 50 / + 150 °C**
	VITON - 20 / +200 °C	**VITON - 20 / +200 °C**	**VITON - 20 / +200 °C**
	SILICONE - 60 / +200 °C	**SILICONE - 60 / +200 °C**	**SILICONE - 60 / +200 °C**
	PTFE - 196 / +250 °C	**PTFE - 196 / +250 °C**	**PTFE -196 / +250 °C**
	KALREZ - 20 / +250 °C	**KALREZ - 20 / +250 °C**	**KALREZ - 20 / +275 °C**
	/	**Metal -196 / +250 °C**	**Metal -196 / +450 °C**
Connessione Entrata *Inlet Connection*	**G.1"1/2 - 2" ISO228**	**G.1"1/2 - 2" ISO228**	**G.1"1/2 - 2" ISO228**
	R.1"1/2 - 2" EN10226	**R.1"1/2 - 2" EN10226**	**R.1"1/2 - 2" EN10226**
	1"1/2 - 2" NPT	**1"1/2 - 2" NPT**	**1"1/2 - 2" NPT**
	DN50 PN16-40	**2" Tri Clamp**	**2" Tri Clamp**
	2" 150-300 lb	**DN40-50 DIN405-11851**	**DN40-50 DIN405-11851**
	/	**DN50 PN16-40**	**DN50 PN16-40**
	/	**2" 150-300 lb**	**2" 150-300 lb**

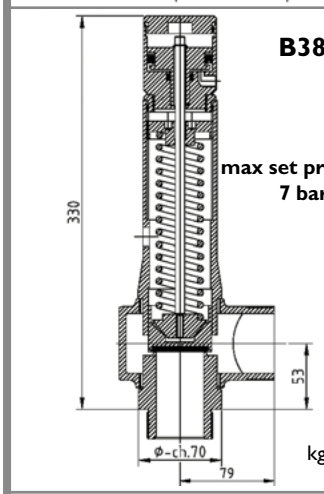

B38/LP

max set pressure 7 bar

kg. 6,80

Connessione Uscita *Outlet Connection*	**G.2" ISO228**	**G.2" ISO228**	**G.2" ISO228**
	DN50-65 PN16-40	**2" Tri Clamp**	**2" Tri Clamp**
	2" - 2"1/2 150-300 lb	**DN50 DIN405-11851**	**DN50 DIN405-11851**
	/	**DN50-65 PN16-40**	**DN50-65 PN16-40**
	/	**2" - 2"1/2 150-300 lb**	**2" - 2"1/2 150-300 lb**
	/	/	/
	/	/	/

A richiesta possono essere eseguiti collaudi dai più prestigiosi enti quali: INAIL (area ISPESL), TÜV, RINA, Bureau Veritas, ABS e Lloyd Register.
On request tests can be made by the most prestigious societies, such as: INAIL (area ISPELS), TÜV, RINA, Bureau Veritas, ABS and Lloyd Register.

Note: (1) No Modello Con leva / No Model With lever

SCARICO CONVOGLIATO / *PIPED OUTLET*

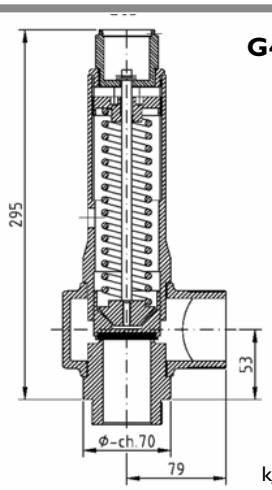

G40

kg. 5,70

Tipo: / *Type:*	**G40**	**do: 40 mm**	
Omologazione *Homologation*	**PN**	**Coefficiente efflusso ridotto** *Low flow coefficient*	**Campo di taratura** *Setting range*
CE - UKCA	**40**	**0,61; >3 bar 0,71**	**0,3 - 14,0 bar**
EAC	**40**	**0,61; >3 bar 0,71**	**0,3 - 14,0 bar**
ATEX Ex h II 2 Gb - UKEX (1)	**40**	**0,61; >3 bar 0,71**	**0,3 - 14,0 bar**
ATEX Ex h II 2 Db - UKEX	**40**	**0,61; >3 bar 0,71**	**0,3 - 14,0 bar**
ASME XIII - CRN	**40**	**0,629**	**1,0 - 14,0 bar**
SELO	**40**	**0,629**	**1,0 - 14,0 bar**

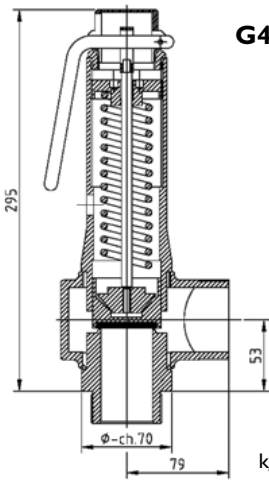

G40/L

kg. 6,47

CONFIGURAZIONE - *CONFIGURATION*

Materiale / *Material*	**Ottone / *Brass***	**Mista Ottone - Acciaio inox** *Mixed Brass - Stailnes steel*	**Acciaio inox** *Stailnes steel*
Modelli / *Model*	**Con ghiera** *With ring nut*	**Con ghiera** *With ring nut*	**Con ghiera** *With ring nut*
	Senza ghiera *Without ring nut*	**Senza ghiera** *Without ring nut*	**Senza ghiera** *Without ring nut*
	Con leva **With lever**	**Con leva** **With lever**	**Con leva** **With lever**
	/ /	/ /	**Con apertura pneumatica** **With pneumatic opening**
	/ /	/ /	**Pneumatica con sensore** **Pneumatic with sensor**
Sedi di Tenuta *Seal System*	N.B.R. (Std) - 10 / + 100 °C E.P.D.M. - 50 / + 150 °C VITON - 20 / +200 °C SILICONE - 60 / +200 °C PTFE - 196 / +250 °C KALREZ - 20 / +250 °C /	N.B.R. (Std) - 10 / + 100 °C E.P.D.M. - 50 / + 150 °C VITON - 20 / +200 °C SILICONE - 60 / +200 °C PTFE - 196 / +250 °C KALREZ - 20 / +250 °C METAL - 196 / +250 °C	N.B.R. (Std) - 10 / + 100 °C E.P.D.M. - 50 / + 150 °C VITON - 20 / +200 °C SILICONE - 60 / +200 °C PTFE - 196 / +250 °C KALREZ - 20 / +275°C METAL - 196 / +450 °C
Connessione Entrata *Inlet Connection*	G.1"1/2 - 2" ISO228 R.1"1/2 - 2" EN10226 1"1/2 - 2" NPT DN50 PN16-40 2" 150-300 lb / /	G.1"1/2 - 2" ISO228 R.1"1/2 - 2" EN10226 1"1/2 - 2" NPT 2" Tri Clamp DN40-50 DIN405-11851 DN50 PN16-40 2" 150-300 lb	G.1"1/2 - 2" ISO228 R.1"1/2 - 2" EN10226 1"1/2 - 2" NPT 2" Tri Clamp DN40-50 DIN405-11851 DN50 PN16-40 2" 150-300 lb
Connessione Uscita *Outlet Connection*	G.2" ISO228 DN50-65 PN16-40 2" - 2"1/2 150-300 lb / / / /	G.2" ISO228 2" Tri Clamp DN50 DIN405-11851 DN50-65 PN16-40 2" - 2"1/2 150-300 lb / /	G.2" ISO228 2" Tri Clamp DN50 DIN405-11851 DN50-65 PN16-40 2" - 2"1/2 150-300 lb / /

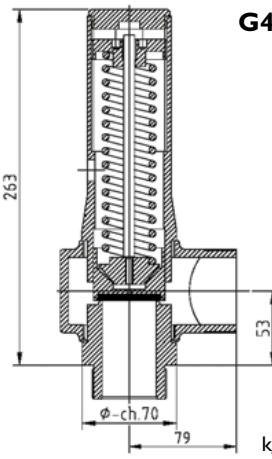

G40/S

kg. 5,50

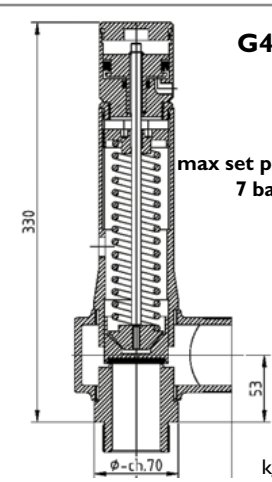

G40/P

max set pressure 7 bar

kg. 6,50

A richiesta possono essere eseguiti collaudi dai più prestigiosi enti quali: INAIL (area ISPESL), TÜV, RINA, Bureau Veritas, ABS e Lloyd Register.
On request tests can be made by the most prestigious societies, such as: INAIL (area ISPELS), TÜV, RINA, Bureau Veritas, ABS and Lloyd Register.

Note: (1) No Modello Con leva / No Model With lever

SAFETY

SCARICO CONVOGLIATO / *PIPED OUTLET*

VALVES

Safety valves homologated

CE - UKCA - ATEX - UKEX - ASME XIII

CRN - EAC - SELO

SCARICO LIBERO **ALTA PRESSIONE** *FREE OUTLET HIGH PRESSURE*

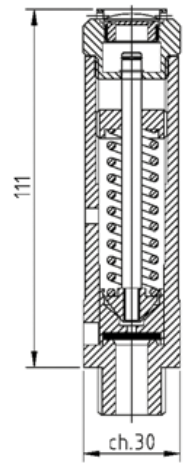

E10

kg. 0,50

Tipo: / *Type:*	**E10**	do: 10 mm	
Omologazione *Homologation*	**PN**	**Coefficiente efflusso ridotto** *Low flow coefficient*	**Campo di taratura** *Setting range*
CE - UKCA	**100**	**0,85**	**0,3 - 100,0 bar**
EAC	**100**	**0,85**	**0,3 - 100,0 bar**
ATEX Ex h II 2 Gb - UKEX (1)	**100**	**0,85**	**0,3 - 100,0 bar**
ATEX Ex h II 2 Db - UKEX	/	/	/
ASME XIII - CRN	**150**	**0,712**	**1,0 - 106,0 bar**
SELO	**150**	**0,712**	**1,0 - 106,0 bar**

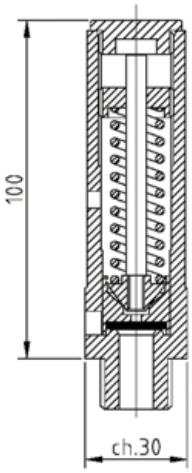

E10/S

kg. 0,43

CONFIGURAZIONE - *CONFIGURATION*

Materiale / *Material*	**Ottone** / *Brass*	**Mista Ottone - Acciaio inox** *Mixed Brass - Stailnes steel*	**Acciaio inox** *Stailnes steel*
Modelli / *Model*	**Con ghiera** *With ring nut*	/ /	**Con ghiera** *With ring nut*
	Senza ghiera *Without ring nut*	/ /	**Senza ghiera** *Without ring nut*
	Con protezione **With Protection**	/ /	**Con protezione** **With Protection**
	/ /	/ /	/ /
	/ /	/ /	/ /
Sedi di Tenuta *Seal System*	**N.B.R. (Std) - 10 / + 100 °C**	/	**N.B.R. (Std) - 10 / + 100 °C**
	E.P.D.M. - 50 / + 150 °C	/	**E.P.D.M. - 50 / + 150 °C**
	VITON - 20 / +200 °C	/	**VITON - 20 / +200 °C**
	SILICONE - 60 / +200 °C	/	**SILICONE - 60 / +200 °C**
	PTFE - 196 / +250 °C	/	**PTFE - 196 / +250 °C**
	KALREZ - 20 / +250 °C	/	**KALREZ - 20 / +275°C**
	/	/	/
Connessione Entrata *Inlet Connection*	**GG.1/2" - 3/4" ISO228**	/	**G.1/2" - 3/4" ISO228**
	R.1/2" - 3/4" EN10226	/	**R.1/2" - 3/4" EN10226**
	1/2" - 3/4" NPT	/	**1/2" - 3/4" NPT**
	/	/	**1" - 1"1/2 Tri Clamp**
	/	/	/
	/	/	/
	/	/	/
Connessione Uscita *Outlet Connection*	/	/	/
	/	/	/
	/	/	/
	/	/	/
	/	/	/
	/	/	/
	/	/	/

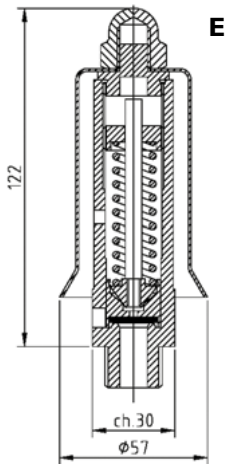

E10/P

kg. 0,48

A richiesta possono essere eseguiti collaudi dai più prestigiosi enti quali: INAIL (area ISPESL), TÜV, RINA, Bureau Veritas, ABS e Lloyd Register.
On request tests can be made by the most prestigious societies, such as: INAIL (area ISPELS), TÜV, RINA, Bureau Veritas, ABS and Lloyd Register.

Note: (1) No Modello Con protezione / No Model With Protection

SCARICO LIBERO **ALTA PRESSIONE** *FREE OUTLET HIGH PRESSURE*

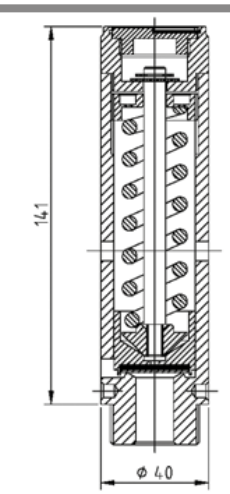

E14

kg.0,97

Tipo: / *Type:*	**E14**	**do: 14 mm**	
Omologazione *Homologation*	**PN**	**Coefficiente efflusso ridotto** *Low flow coefficient*	**Campo di taratura** *Setting range*
CE - UKCA	**100**	**0,89**	**0,3 -100,0 bar**
EAC	**100**	**0,89**	**0,3 - 100,0 bar**
ATEX Ex h II 2 Gb - UKEX (1)	**100**	**0,89**	**0,3 - 100,0 bar**
ATEX Ex h II 2 Db - UKEX	/	/	/
ASME XIII - CRN	**100**	**0,712**	**1,0 - 80,0 bar**
SELO	**100**	**0,712**	**1,0 - 80,0 bar**

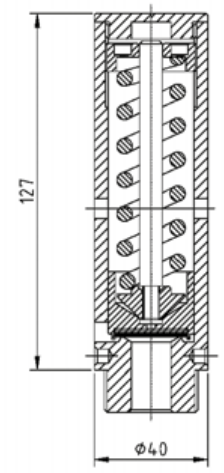

E14/S

kg. 0,95

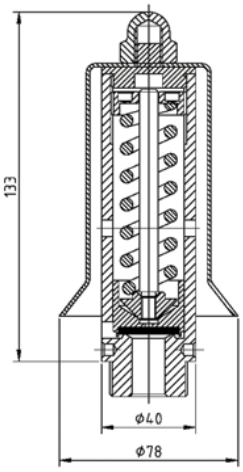

E14/P

kg. 1,00

CONFIGURAZIONE - *CONFIGURATION*

Materiale / *Material*	**Ottone / *Brass***	**Mista Ottone - Acciaio inox** *Mixed Brass - Stailnes steel*	**Acciaio inox** *Stailnes steel*
Modelli / *Model*	**Con ghiera** *With ring nut*	**Con ghiera** *With ring nut*	**Con ghiera** *With ring nut*
	Senza ghiera *Without ring nut*	**Senza ghiera** *Without ring nut*	**Senza ghiera** *Without ring nut*
	Con protezione **With Protection**	**Con protezione** **With Protection**	**Con protezione** **With Protection**
	/ /	/ /	/ /
	/ /	/ /	/ /
Sedi di Tenuta *Seal System*	**N.B.R. (Std) -10 / + 100 °C**	**N.B.R. (Std) -10 / + 100 °C**	**N.B.R. (Std) -10 / + 100 °C**
	E.P.D.M. - 50 / + 150 °C	**E.P.D.M. - 50 / + 150 °C**	**E.P.D.M. - 50 / + 150 °C**
	VITON - 20 / +200 °C	**VITON - 20 / +200 °C**	**VITON - 20 / +200 °C**
	SILICONE - 60 / +200 °C	**SILICONE - 60 / +200 °C**	**SILICONE - 60 / +200 °C**
	PTFE - 196 / +250 °C	**PTFE - 196 / +250 °C**	**PTFE -196 / +250 °C**
	KALREZ - 20 / +250 °C	**KALREZ - 20 / +250 °C**	**KALREZ - 20 / +275 °C**
	/	**Metal -196 / +250 °C**	**Metal -196 / +450 °C**
Connessione Entrata *Inlet Connection*	**G.3/4" - 1" ISO228**	**G.3/4" - 1" ISO228**	**G.3/4" - 1" ISO228**
	R.3/4" - 1" EN10226	**R.3/4" - 1" EN10226**	**R.3/4" - 1" EN10226**
	3/4" - 1" NPT	**3/4" - 1" NPT**	**3/4" - 1" NPT**
	DN25 PN16-100	**1" - 1"1/2 Tri Clamp**	**1" - 1"1/2 Tri Clamp**
	1" 150-900 lb	**DN25-32 DIN405-11851**	**DN25-32 DIN405-11851**
	/	**DN25 PN16-100**	**DN25 PN16-100**
	/	**1" 150-900 lb**	**1" 150-900 lb**
Connessione Uscita *Outlet Connection*	/	/	/
	/	/	/
	/	/	/
	/	/	/
	/	/	/
	/	/	/
	/	/	/

A richiesta possono essere eseguiti collaudi dai più prestigiosi enti quali: INAIL (area ISPESL), TÜV, RINA, Bureau Veritas, ABS e Lloyd Register.
On request tests can be made by the most prestigious societies, such as: INAIL (area ISPELS), TÜV, RINA, Bureau Veritas, ABS and Lloyd Register.

Note: (1) No Modello Con protezione / No Model With Protection

SCARICO CONVOGLIATO **ALTA PRESSIONE**

PIPED OUTLET HIGH PRESSURE

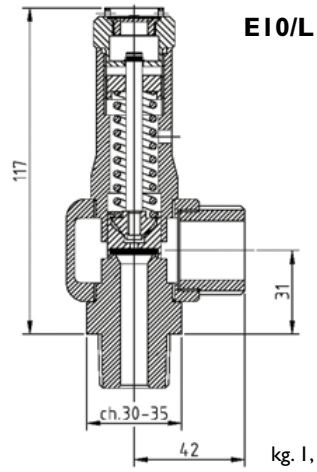

kg. 1,10

Tipo: / *Type:*	E10/L	do: 10 mm	
Omologazione *Homologation*	PN	Coefficiente efflusso ridotto *Low flow coefficient*	Campo di taratura *Setting range*
CE - UKCA	100	0,86	0,3 - 100,0 bar
EAC	100	0,86	0,3 - 100,0 bar
ATEX Ex h II 2 Gb - UKEX (1)	100	0,86	0,3 - 100,0 bar
ATEX Ex h II 2 Db - UKEX	100	0,86	0,3 - 100,0 bar
ASME XIII - CRN	150	0,629	1,0 - 106,0 bar
SELO	150	0,629	1,0 - 106,0 bar

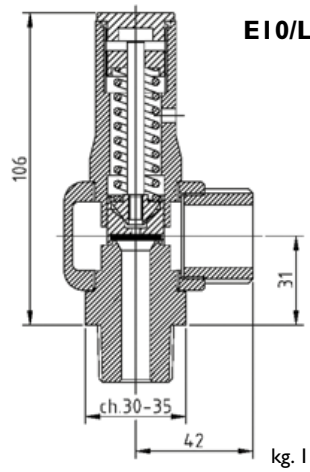

kg. 1,03

CONFIGURAZIONE - *CONFIGURATION*

Materiale / *Material*	Ottone / *Brass*	Mista Ottone - Acciaio inox *Mixed Brass - Stailnes steel*	Acciaio inox *Stailnes steel*
Modelli / *Model*	Con ghiera *With ring nut*	Con ghiera *With ring nut*	Con ghiera *With ring nut*
	Senza ghiera *Without ring nut*	Senza ghiera *Without ring nut*	Senza ghiera *Without ring nut*
	/ /	/ /	/ /
	/ /	/ /	/ /
	/ /	/ /	/ /
Sedi di Tenuta *Seal System*	N.B.R. (Std) - 10 / + 100 °C E.P.D.M. - 50 / + 150 °C VITON - 20 / +200 °C SILICONE - 60 / +200 °C PTFE - 196 / +250 °C KALREZ - 20 / +250 °C /	N.B.R. (Std) -10 / + 100 °C E.P.D.M. - 50 / + 150 °C VITON - 20 / +200 °C SILICONE - 60 / +200 °C PTFE - 196 / +250 °C KALREZ - 20 / +250 °C Metal - 196 / +250 °C	N.B.R. (Std) - 10 / + 100 °C E.P.D.M. - 50 / + 150 °C VITON - 20 / +200 °C SILICONE - 60 / +200 °C PTFE - 196 / +250 °C KALREZ - 20 / +275 °C Metal - 196 / +450 °C
Connessione Entrata *Inlet Connection*	G.1/2" - 3/4" ISO228 R.1/2" - 3/4" EN10226 1/2" - 3/4" NPT DN20-25 PN16-100 3/4" - 1" 150-900 lb / /	G.1/2" - 3/4" ISO228 R.1/2" - 3/4" EN10226 1/2" - 3/4" NPT 1" - 1"1/2 Tri Clamp DN20-25 PN16-100 3/4" - 1" 150-900 lb /	G.1/2" - 3/4" ISO228 R.1/2" - 3/4" EN10226 1/2" - 3/4" NPT 1" - 1"1/2 Tri Clamp DN20-25 PN16-100 3/4" - 1" 150-900 lb /
Connessione Uscita *Outlet Connection*	G.1" ISO228 DN25 PN16-100 1" 150-900 lb / / / /	G.1" ISO228 1"1/2 Tri Clamp DN25 DIN405-11851 DN25 PN16-100 1" 150-900 lb / /	G.1" ISO228 1"1/2 Tri Clamp DN25 DIN405-11851 DN25 PN16-100 1" 150-900 lb / /

A richiesta possono essere eseguiti collaudi dai più prestigiosi enti quali: INAIL (area ISPESL), TÜV, RINA, Bureau Veritas, ABS e Lloyd Register.
On request tests can be made by the most prestigious societies, such as: INAIL (area ISPELS), TÜV, RINA, Bureau Veritas, ABS and Lloyd Register.

Note: (1) No Modello Con leva / No Model With lever

SCARICO CONVOGLIATO **ALTA PRESSIONE**

PIPED OUTLET HIGH PRESSURE

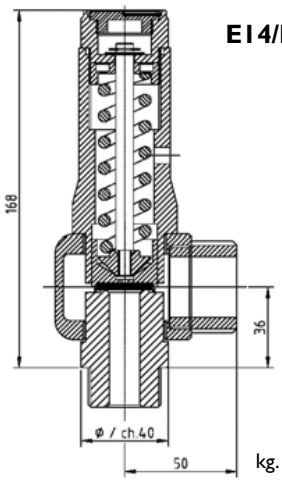

E14/L

kg.1,00

Tipo: / *Type:*	**EI4/L**	do: 14 mm	
Omologazione *Homologation*	**PN**	**Coefficiente efflusso ridotto** *Low flow coefficient*	**Campo di taratura** *Setting range*
CE - UKCA	**100**	**0,86**	**0,3 -100,0 bar**
EAC	**100**	**0,86**	**0,3 - 100,0 bar**
ATEX Ex h II 2 Gb - UKEX (1)	**100**	**0,86**	**0,3 - 100,0 bar**
ATEX Ex h II 2 Db - UKEX	**100**	**0,86**	**0,3 - 100,0 bar**
ASME XIII - CRN	**100**	**0,629**	**1,0 - 100,0 bar**
SELO	**100**	**0,629**	**1,0 - 100,0 bar**

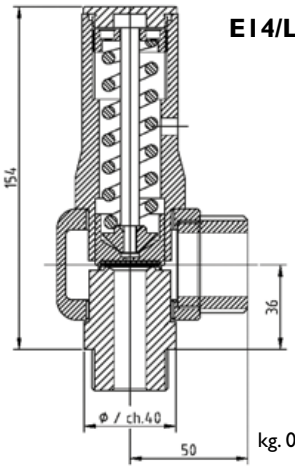

E14/LS

kg. 0,98

CONFIGURAZIONE - *CONFIGURATION*

Materiale / *Material*	**Ottone** / *Brass*	**Mista Ottone - Acciaio inox** *Mixed Brass - Stailnes steel*	**Acciaio inox** *Stailnes steel*
Modelli / *Model*	**Con ghiera** *With ring nut*	**Con ghiera** *With ring nut*	**Con ghiera** *With ring nut*
	Senza ghiera *Without ring nut*	**Senza ghiera** *Without ring nut*	**Senza ghiera** *Without ring nut*
	/ /	/ /	/ /
	/ /	/ /	/ /
	/ /	/ /	/ /
Sedi di Tenuta *Seal System*	**N.B.R. (Std) -10 / + 100 °C** **E.P.D.M. - 50 / + 150 °C** **VITON - 20 / +200 °C** **SILICONE - 60 / +200 °C** **PTFE - 196 / +250 °C** **KALREZ - 20 / +250 °C** /	**N.B.R. (Std) -10 / + 100 °C** **E.P.D.M. - 50 / + 150 °C** **VITON - 20 / +200 °C** **SILICONE - 60 / +200 °C** **PTFE - 196 / +250 °C** **KALREZ - 20 / +250 °C** **Metal -196 / +250 °C**	**N.B.R. (Std) -10 / + 100 °C** **E.P.D.M. - 50 / + 150 °C** **VITON - 20 / +200 °C** **SILICONE - 60 / +200 °C** **PTFE -196 / +250 °C** **KALREZ - 20 / +275 °C** **Metal -196 / +450 °C**
Connessione Entrata *Inlet Connection*	**G.3/4" - 1" ISO228** **R.3/4" - 1" EN10226** **3/4" - 1" NPT** **DN25-32 PN16-100** **1" - 1"1/4 150-900 lb** / /	**G.3/4" - 1" ISO228** **R.3/4" - 1" EN10226** **3/4" - 1" NPT** **1" - 1"1/2 Tri Clamp** **DN25-32 DIN405-11851** **DN25-32 PN16-100** **1" - 1"1/4 150-9001**	**G.3/4" - 1" ISO228** **R.3/4" - 1" EN10226** **3/4" - 1" NPT** **1" - 1"1/2 Tri Clamp** **DN25-32 DIN405-11851** **DN25-32 PN16-100** **1" - 1"1/4 150-900 lb**
Connessione Uscita *Outlet Connection*	**G.1"1/4 ISO228** **DN32-40PN16-100** **1"1/4 - 1"1/2 150-900 lb** / / / /	**G.1"1/4 ISO228** **1"1/2 Tri Clamp** **DN32 DIN405-11851** **DN32-40 PN16-100** **1"1/4 - 1"1/2 150-900 lb** / /	**G.1"1/4 ISO228** **1"1/2 Tri Clamp** **DN32 DIN405-11851** **DN32-40 PN16-100** **1"1/4 - 1"1/2 150-900 lb** / /

A richiesta possono essere eseguiti collaudi dai più prestigiosi enti quali: INAIL (area ISPESL), TÜV, RINA, Bureau Veritas, ABS e Lloyd Register.
On request tests can be made by the most prestigious societies, such as: INAIL (area ISPELS), TÜV, RINA, Bureau Veritas, ABS and Lloyd Register.

Note: (1) No Modello Con leva / No Model With lever

SCARICO CONVOGLIATO **ALTA PRESSIONE**

PIPED OUTLET HIGH PRESSURE

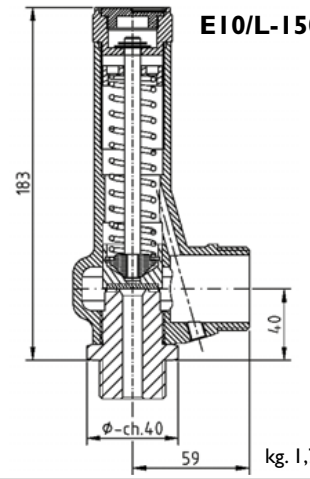

kg. 1,78

Tipo: / *Type:*	E10/L150	do: 10 mm	
Omologazione *Homologation*	PN	Coefficiente efflusso ridotto *Low flow coefficient*	Campo di taratura *Setting range*
CE - UKCA	150	0,86	100,0 - 150,0 bar
EAC	150	0,86	100,0 - 150,0 bar
ATEX Ex h II 2 Gb - UKEX (1)	150	0,86	100,0 - 150,0 bar
ATEX Ex h II 2 Db - UKEX	150	0,86	100,0 - 150,0 bar
ASME XIII - CRN	150	0,629	100,0 - 150,0 bar
SELO	150	0,629	100,0 - 150,0 bar

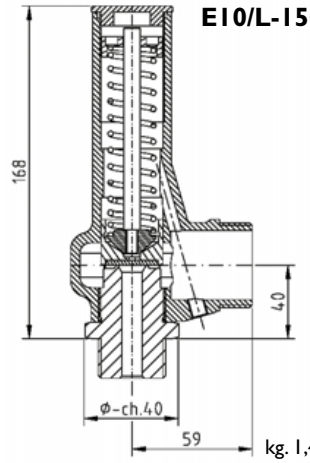

kg. 1,43

CONFIGURAZIONE - *CONFIGURATION*

Materiale / *Material*	Ottone / *Brass*	Mista Ottone - Acciaio inox *Mixed Brass - Stailnes steel*	Acciaio inox *Stailnes steel*
Modelli / *Model*	Con ghiera *With ring nut*	Con ghiera *With ring nut*	Con ghiera *With ring nut*
	Senza ghiera *Without ring nut*	Senza ghiera *Without ring nut*	Senza ghiera *Without ring nut*
	/ /	/ /	/ /
	/ /	/ /	/ /
	/ /	/ /	/ /
Sedi di Tenuta *Seal System*	PTFE -196 / +250 °C	PTFE -196 / +250 °C	PTFE -196 / +250 °C
	PEEK -196 / +200 °C	PEEK -196 / +200 °C	PEEK -196 / +200 °C
	/	Metal -196 / +250 °C	Metal -196 / +450 °C
	/	/	/
	/	/	/
	/	/	/
	/	/	/
	/	/	/
Connessione Entrata *Inlet Connection*	G.3/4" - 1" - 1"1/4 ISO228	G.3/4" - 1" - 1"1/4 ISO228	G.3/4" - 1" - 1"1/4 ISO228
	R.1/2" - 1" - 1"1/4 EN10226	R.3/4" - 1" - 1"1/4 EN10226	R.3/4" - 1" - 1"1/4 EN10226
	1/2" - 1" - 1"1/4 NPT	3/4" - 1" - 1"1/4 NPT	3/4" - 1" - 1"1/4 NPT
	DN20-25-32 PN16-160	1" - 1"1/2 Tri Clamp	1" - 1"1/2 Tri Clamp
	3/4" - 1" - 1"1/4 150-1500 lb	DN20-25 PN16-160	DN20-25 PN16-160
	/	3/4" - 1" 150-1500 lb	3/4" - 1" 150-1500 lb
	/	/	/
Connessione Uscita *Outlet Connection*	G.1"1/4 ISO228	G.1"1/4 ISO228	G.1"1/4 ISO228
	DN32 PN16-160	1"1/2 Tri Clamp	1"1/2 Tri Clamp
	1"1/4 150-1500 lb	DN32 PN16-160	DN32 PN16-160
	/	1"1/4 150-1500 lb	1"1/4 150-1500 lb
	/	/	/
	/	/	/
	/	/	/

A richiesta possono essere eseguiti collaudi dai più prestigiosi enti quali: INAIL (area ISPESL), TÜV, RINA, Bureau Veritas, ABS e Lloyd Register.
On request tests can be made by the most prestigious societies, such as: INAIL (area ISPELS), TÜV, RINA, Bureau Veritas, ABS and Lloyd Register.

Note: (1) No Modello Con leva / No Model With lever

SCARICO CONVOGLIATO **ALTA PRESSIONE**

PIPED OUTLET HIGH PRESSURE

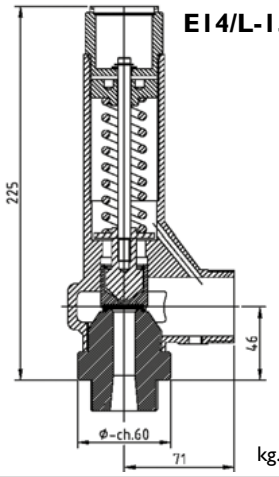

kg.3,4

Tipo: / *Type:*	E14/L150	do: 14 mm	
Omologazione *Homologation*	**PN**	**Coefficiente efflusso ridotto** *Low flow coefficient*	**Campo di taratura** *Setting range*
CE - UKCA	**150**	**0,86**	**100,0 - 150,0 bar**
EAC	**150**	**0,86**	**100,0 - 150,0 bar**
ATEX Ex h II 2 Gb - UKEX (1)	**150**	**0,86**	**100,0 - 150,0 bar**
ATEX Ex h II 2 Db - UKEX	**150**	**0,86**	**100,0 - 150,0 bar**
ASME XIII - CRN	**150**	**0,629**	**100,0 - 150,0 bar**
SELO	**150**	**0,629**	**100,0 - 150,0 bar**

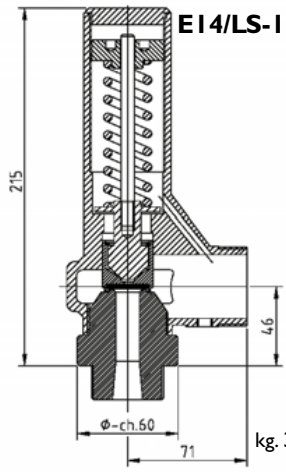

kg. 3,4

CONFIGURAZIONE - *CONFIGURATION*

Materiale / *Material*	**Ottone** / *Brass*	**Mista Ottone - Acciaio inox** *Mixed Brass - Stailnes steel*	**Acciaio inox** *Stailnes steel*
Modelli / *Model*	**Con ghiera** *With ring nut*	**Con ghiera** *With ring nut*	**Con ghiera** *With ring nut*
	Senza ghiera *Without ring nut*	**Senza ghiera** *Without ring nut*	**Senza ghiera** *Without ring nut*
	/ /	/ /	/ /
	/ /	/ /	/ /
	/ /	/ /	/ /
Sedi di Tenuta *Seal System*	**PTFE -196 / +250 °C**	**PTFE -196 / +250 °C**	**PTFE -196 / +250 °C**
	PEEK -196 / +200 °C	**PEEK -196 / +200 °C**	**PEEK -196 / +200 °C**
	/	**Metal -196 / +250 °C**	**Metal -196 / +450 °C**
	/	/	/
	/	/	/
	/	/	/
	/	/	/
	/	/	/
Connessione Entrata *Inlet Connection*	**G.1" - 1"1/4 - 1"1/2 ISO228**	**G.1" - 1"1/4 - 1"1/2 ISO228**	**G.1" - 1"1/4 - 1"1/2 ISO228**
	R.1" - 1"1/4 - 1"1/2	**1" - 1"1/4 - 1" 1/2 EN1022**	**1" - 1"1/4 - 1" 1/2 EN1022**
	EN10226	**1" - 1"1/4 - 1" 1/2 NPT**	**1" - 1"1/4 - 1" 1/2 NPT**
	1" - 1"1/4 - 1"1/2 NPT	**1" - 1"1/2 Tri Clamp**	**1" - 1"1/2 Tri Clamp**
	DN25-32-40 PN16-160	**DN25-40 DIN405-11851**	**DN25-40 DIN405-11851**
	1"1/4 - 1"1/2 150-15001	**DN25-32 PN16-160**	**DN25-32 PN16-160**
	/	**1" - 1"1/4 150-1500 lb**	**1" - 1"1/4 150-1500 lb**
	/		
Connessione Uscita *Outlet Connection*	**G.1"1/2 ISO228**	**G.1"1/2 ISO228**	**G.1"1/2 ISO228**
	DN40 PN16-160	**1"1/2 - 2" Tri Clamp**	**1"1/2 - 2" Tri Clamp**
	1"1/2 150-1500 lb	**DN40 DIN405-11851**	**DN40 DIN405-11851**
	/	**DN40 PN16-160**	**DN40 PN16-160**
	/	**1"1/2 150-1500 lb**	**1"1/2 150-1500 lb**
	/	/	/
	/	/	/

A richiesta possono essere eseguiti collaudi dai più prestigiosi enti quali: INAIL (area ISPESL), TÜV, RINA, Bureau Veritas, ABS e Lloyd Register.
On request tests can be made by the most prestigious societies, such as: INAIL (area ISPELS), TÜV, RINA, Bureau Veritas, ABS and Lloyd Register.

Note: (1) No Modello Con leva / No Model With lever

SCARICO CONVOGLIATO **ALTA PRESSIONE**

PIPED OUTLET HIGH PRESSURE

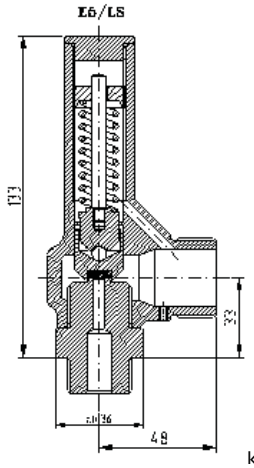

kg. 0,8

Tipo: / *Type:*	E5/LS	do: 5 mm	
Omologazione *Homologation*	**PN**	**Coefficiente efflusso ridotto** *Low flow coefficient*	**Campo di taratura** *Setting range*
CE - UKCA	**700**	**0,828**	**0,3 - 300,0 bar**
EAC	**700**	**0,828**	**0,3 - 300,0 bar**
ATEX Ex h II 2 Gb - UKEX (I)	**700**	**0,828**	**0,3 - 300,0 bar**
ATEX Ex h II 2 Db - UKEX	**700**	**0,828**	**0,3 - 300,0 bar**
ASME XIII - CRN	**700**	**0,629**	**1,0 - 300,0 bar**
SELO	**700**	**0,629**	**1,0 - 300,0 bar**

CONFIGURAZIONE - *CONFIGURATION*

Materiale / ***Material***	**Ottone** / ***Brass***	**Mista Ottone - Acciaio inox** *Mixed Brass - Stailnes steel*	**Acciaio inox** *Stailnes steel*
Modelli / ***Model***	**Senza ghiera** *Without ring nut*	**Senza ghiera** *Without ring nut*	**Senza ghiera** *Without ring nut*
	/	/	/
	/	/	/
	/	/	/
	/	/	/
Sedi di Tenuta *Seal System*	**PEEK (Std) -196 / +200 °C**	**PEEK (Std) -196 / +200 °C**	**PEEK (Std) -196 / +200 °C**
	VESPEL -196 / +250 °C	**VESPEL -196 / +250 °C**	**VESPEL -196 / +250 °C**
	/	/	/
	/	/	/
	/	/	/
	/	/	/
	/	/	/
Connessione Entrata *Inlet Connection*	**G.1/2" - 3/4" - 1" ISO228**	**G.1/2" - 3/4" - 1" ISO228**	**G.1/2" - 3/4" - 1" ISO228**
	R.1/2" - 3/4" - 1" EN10226	**R.1/2" - 3/4" - 1" EN10226**	**R.1/2" - 3/4" - 1" EN10226**
	1/2" - 3/4" - 1" NPT	**1/2" - 3/4" - 1" NPT**	**1/2" - 3/4" - 1" NPT**
	/	/	/
	/	/	/
	/	/	/
	/	/	/
Connessione Uscita *Outlet Connection*	**G.1" ISO228**	**G.1" ISO228**	**G.1" ISO228**
	/	/	/
	/	/	/
	/	/	/
	/	/	/
	/	/	/
	/	/	/

A richiesta possono essere eseguiti collaudi dai più prestigiosi enti quali: INAIL (area ISPESL), TÜV, RINA, Bureau Veritas, ABS e Lloyd Register.
On request tests can be made by the most prestigious societies, such as: INAIL (area ISPELS), TÜV, RINA, Bureau Veritas, ABS and Lloyd Register.

Note:

SCARICO CONVOGLIATO **ALTA PRESSIONE**

PIPED OUTLET
HIGH PRESSURE

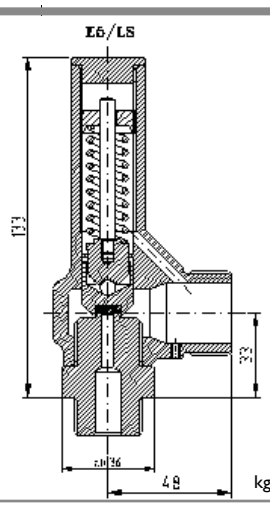

kg. 0,8

Tipo: / *Type:*	E5/LS600	do: 5 mm	
Omologazione *Homologation*	**PN**	**Coefficiente efflusso ridotto** *Low flow coefficient*	**Campo di taratura** *Setting range*
CE - UKCA	**700**	**0,828**	**301,0 - 600,0 bar**
EAC	**700**	**0,828**	**301,0 - 600,0 bar**
ATEX Ex h II 2 Gb - UKEX (I)	**700**	**0,828**	**301,0 - 600,0 bar**
ATEX Ex h II 2 Db - UKEX	**700**	**0,828**	**301,0 - 600,0 bar**
ASME XIII - CRN	**700**	**0,629**	**301,0 - 600,0 bar**
SELO	**700**	**0,629**	**301,0 - 600,0 bar**

CONFIGURAZIONE - *CONFIGURATION*

Materiale / ***Material***	**Ottone** / ***Brass***	**Mista Ottone - Acciaio inox** *Mixed Brass - Stailnes steel*	**Acciaio inox** *Stailnes steel*
Modelli / ***Model***	/	/	**Senza ghiera** *Without ring nut*
	/	/	/
	/	/	/
	/	/	/
	/	/	/
Sedi di Tenuta *Seal System*	/	/	**VESPEL (Std) -196 / +250 °C**
	/	/	/
	/	/	/
	/	/	/
	/	/	/
	/	/	/
Connessione Entrata *Inlet Connection*	/	/	**G.3/4" - 1" ISO228**
	/	/	**R.3/4" - 1" EN10226**
	/	/	**3/4" - 1" NPT**
	/	/	/
	/	/	/
	/	/	/
	/	/	/
Connessione Uscita *Outlet Connection*	/	/	**G.1" ISO228**
	/	/	/
	/	/	/
	/	/	/
	/	/	/
	/	/	/

A richiesta possono essere eseguiti collaudi dai più prestigiosi enti quali: INAIL (area ISPESL), TÜV, RINA, Bureau Veritas, ABS e Lloyd Register.
On request tests can be made by the most prestigious societies, such as: INAIL (area ISPELS), TÜV, RINA, Bureau Veritas, ABS and Lloyd Register.

Note:

SCARICO CONVOGLIATO **ALTA PRESSIONE** *PIPED OUTLET HIGH PRESSURE*

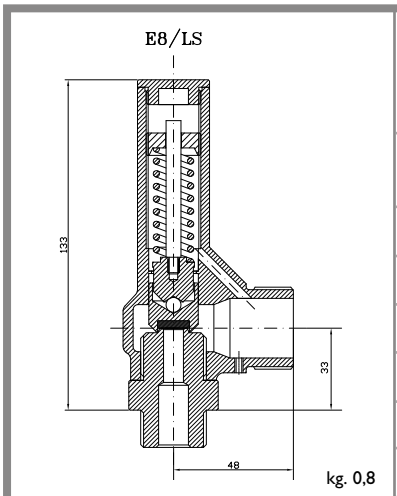

Tipo: / *Type:*	E8/LS	do: 8 mm	
Omologazione *Homologation*	PN	Coefficiente efflusso ridotto *Low flow coefficient*	Campo di taratura *Setting range*
CE - UKCA	300	0,783	0,3 - 200,0 bar
EAC	300	0,783	0,3 - 200,0 bar
ATEX Ex h II 2 Gb - UKEX (I)	300	0,783	0,3 - 200,0 bar
ATEX Ex h II 2 Db - UKEX	300	0,783	0,3 - 200,0 bar
ASME XIII - CRN	300	0,629	1,0 - 200,0 bar
SELO	300	0,629	1,0 - 200,0 bar

CONFIGURAZIONE - *CONFIGURATION*

Materiale / *Material*	Ottone / *Brass*	Mista Ottone - Acciaio inox *Mixed Brass - Stailnes steel*	Acciaio inox *Stailnes steel*
Modelli / *Model*	Senza ghiera *Without ring nut*	Senza ghiera *Without ring nut*	Senza ghiera *Without ring nut*
	/	/	/
	/	/	/
	/	/	/
	/	/	/
Sedi di Tenuta *Seal System*	PEEK (Std) -196 / +200 °C	PEEK (Std) -196 / +200 °C	PEEK (Std) -196 / +200 °C
	VESPEL -196 / +250 °C	VESPEL -196 / +250 °C	VESPEL -196 / +250 °C
	/	/	/
	/	/	/
	/	/	/
	/	/	/
	/	/	/
Connessione Entrata *Inlet Connection*	G.1/2" - 3/4" - 1" ISO228	G.1/2" - 3/4" - 1" ISO228	G.1/2" - 3/4" - 1" ISO228
	R.1/2" - 3/4" - 1" EN10226	R.1/2" - 3/4" - 1" EN10226	R.1/2" - 3/4" - 1" EN10226
	1/2" - 3/4" - 1" NPT	1/2" - 3/4" - 1" NPT	1/2" - 3/4" - 1" NPT
	/	/	/
	/	/	/
	/	/	/
	/	/	/
Connessione Uscita *Outlet Connection*	G.1" ISO228	G.1" ISO228	G.1" ISO228
	/	/	/
	/	/	/
	/	/	/
	/	/	/
	/	/	/
	/	/	/

A richiesta possono essere eseguiti collaudi dai più prestigiosi enti quali: INAIL (area ISPESL), TÜV, RINA, Bureau Veritas, ABS e Lloyd Register.
On request tests can be made by the most prestigious societies, such as: INAIL (area ISPELS), TÜV, RINA, Bureau Veritas, ABS and Lloyd Register.

Note:

SCARICO CONVOGLIATO **ALTA PRESSIONE**

PIPED OUTLET
HIGH PRESSURE

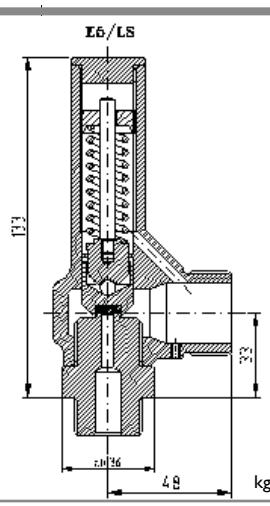

kg. 0,8

Tipo: / *Type:*	E8/LS300	do: 8 mm	
Omologazione *Homologation*	**PN**	**Coefficiente efflusso ridotto** *Low flow coefficient*	**Campo di taratura** *Setting range*
CE - UKCA	**300**	**0,783**	**201,0 - 300,0 bar**
EAC	**300**	**0,783**	**201,0 - 300,0 bar**
ATEX Ex h II 2 Gb - UKEX (I)	**300**	**0,783**	**201,0 - 300,0 bar**
ATEX Ex h II 2 Db - UKEX	**300**	**0,783**	**201,0 - 300,0 bar**
ASME XIII - CRN	**300**	**0,629**	**201,0 - 300,0 bar**
SELO	**300**	**0,629**	**201,0 - 300,0 bar**

CONFIGURAZIONE - *CONFIGURATION*

Materiale / *Material*	**Ottone / *Brass***	**Mista Ottone - Acciaio inox** *Mixed Brass - Stailnes steel*	**Acciaio inox** *Stailnes steel*
Modelli / *Model*	**Senza ghiera** *Without ring nut*	**Senza ghiera** *Without ring nut*	**Senza ghiera** *Without ring nut*
	/	/	/
	/	/	/
	/	/	/
	/	/	/
Sedi di Tenuta *Seal System*	**VESPEL (Std) -196 / +250 °C**	**VESPEL (Std) -196 / +250 °C**	**VESPEL (Std) -196 / +250 °C**
	/	/	/
	/	/	/
	/	/	/
	/	/	/
	/	/	/
	/	/	/
Connessione Entrata *Inlet Connection*	**G.3/4" - 1" ISO228**	**G.3/4" - 1" ISO228**	**G.3/4" - 1" ISO228**
	R.3/4" - 1" EN10226	**R.3/4" - 1" EN10226**	**R.3/4" - 1" EN10226**
	3/4" - 1" NPT	**3/4" - 1" NPT**	**3/4" - 1" NPT**
	/	/	/
	/	/	/
	/	/	/
	/	/	/
Connessione Uscita *Outlet Connection*	**G.1" ISO228**	**G.1" ISO228**	**G.1" ISO228**
	/	/	/
	/	/	/
	/	/	/
	/	/	/
	/	/	/
	/	/	/

A richiesta possono essere eseguiti collaudi dai più prestigiosi enti quali: INAIL (area ISPESL), TÜV, RINA, Bureau Veritas, ABS e Lloyd Register.
On request tests can be made by the most prestigious societies, such as: INAIL (area ISPELS), TÜV, RINA, Bureau Veritas, ABS and Lloyd Register.

Note:

SAFETY

SCARICO CONVOGLIATO - PVC

PIPED OUTLET - PVC

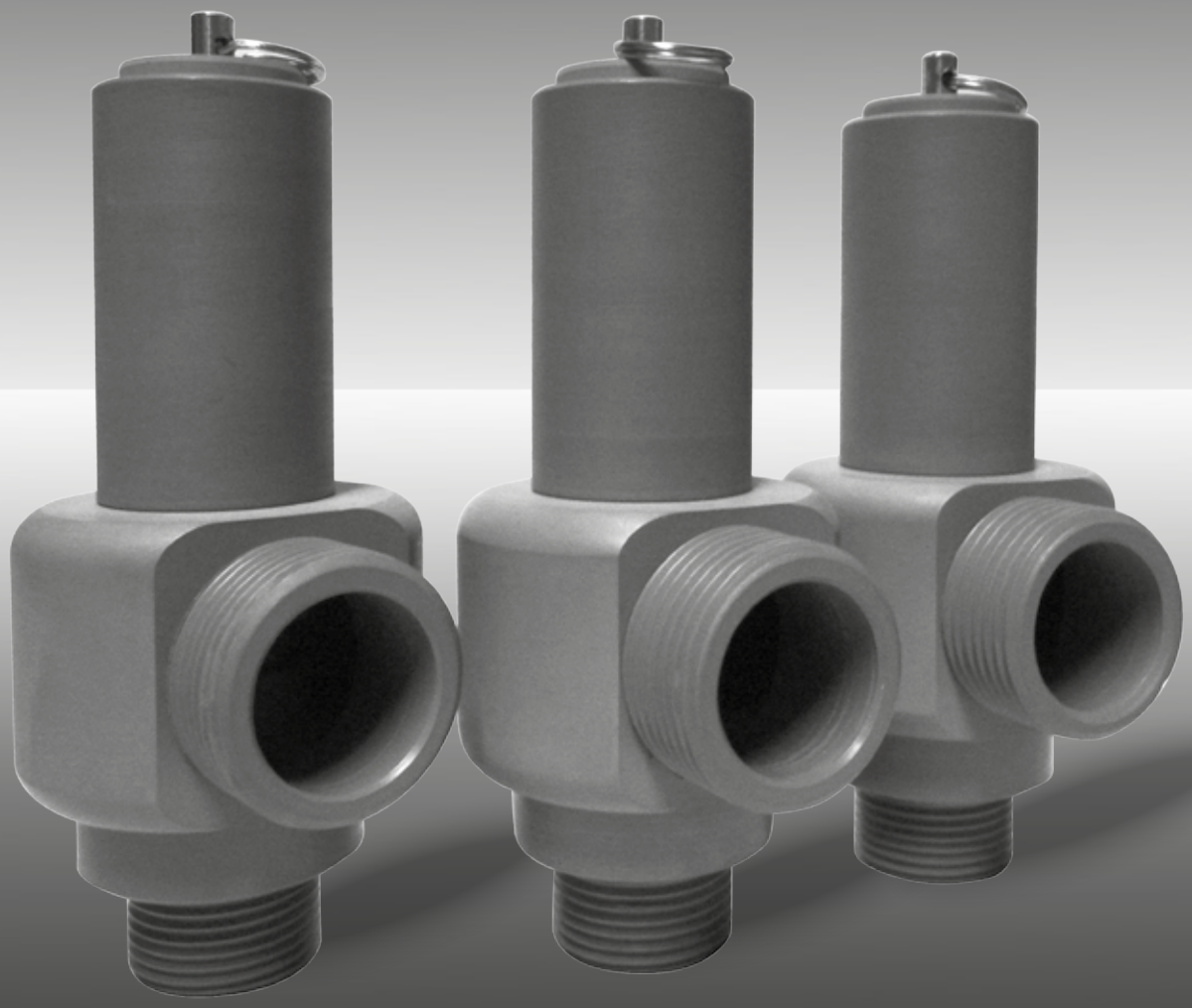

VALVES

Safety valves homologated

CE - UKCA - ATEX - UKEX - ASME XIII

CRN - EAC - SELO

SCARICO CONVOGLIATO **PVC** *PIPED OUTLET*

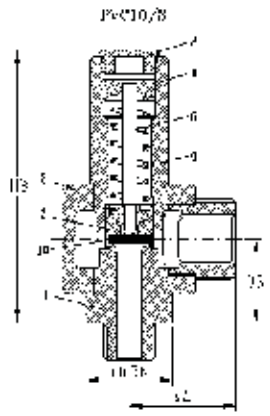

Tipo: / *Type:*	P10/A	do: 10 mm	
Omologazione *Homologation*	**PN**	**Coefficiente efflusso ridotto** *Low flow coefficient*	**Campo di taratura** *Setting range*
CE	**16**	**0,774**	**0,2 - 16 bar**
EAC	/	/	/
ATEX Ex h II 2 Gb - UKEX (I)	/	/	/
ATEX Ex h II 2 Db - UKEX	/	/	/
ASME XIII - CRN	/	/	/
SELO	/	/	/

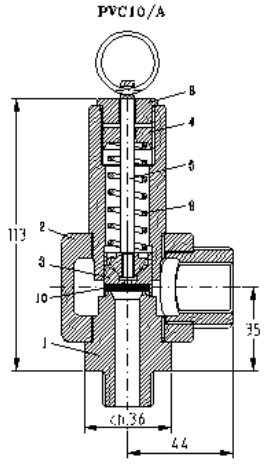

CONFIGURAZIONE - *CONFIGURATION*

Materiale / *Material*	**PVC / *PVC***		
Modelli / *Model*	**Senza ghiera** *Without ring nut*	/ /	/ /
	Con anellino *With ring*	/ /	/ /
	/	/ /	/ /
	/	/ /	/ /
	/	/ /	/ /
Sedi di Tenuta *Seal System*	**N.B.R. (Std) -10 / +85 °C**	/	/
	E.P.D.M. -15 / +85 °C	/	/
	VITON -15 / +85 °C	/	/
	SILICONE -15 / +85 °C	/	/
	PTFE -15 / +85 °C	/	/
	KALREZ -15 / +85 °C	/	/
	/	/	/
Connessione Entrata *Inlet Connection*	**G.1/2" - 3/4" ISO228**	/	/
	/	/	/
	/	/	/
	/	/	/
	/	/	/
	/	/	/
	/	/	/
Connessione Uscita *Outlet Connection*	**G.1" ISO228**	/	/
	/	/	/
	/	/	/
	/	/	/
	/	/	/
	/	/	/
	/	/	/

A richiesta possono essere eseguiti collaudi dai più prestigiosi enti quali: INAIL (area ISPESL), TÜV, RINA, Bureau Veritas, ABS e Lloyd Register.
On request tests can be made by the most prestigious societies, such as: INAIL (area ISPELS), TÜV, RINA, Bureau Veritas, ABS and Lloyd Register.

Note:

SCARICO CONVOGLIATO **PVC** *PIPED OUTLET*

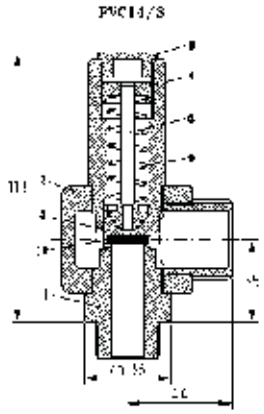

Tipo: / *Type:*	P14/A	do: 14 mm	
Omologazione *Homologation*	**PN**	**Coefficiente efflusso ridotto** *Low flow coefficient*	**Campo di taratura** *Setting range*
CE	**16**	**0,774**	**0,2 - 16 bar**
EAC	/	/	/
ATEX Ex h II 2 Gb - UKEX (I)	/	/	/
ATEX Ex h II 2 Db - UKEX	/	/	/
ASME XIII - CRN	/	/	/
SELO	/	/	/

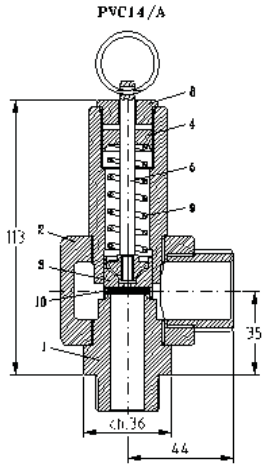

CONFIGURAZIONE - *CONFIGURATION*

Materiale / ***Material***	**PVC** / ***PVC***		
Modelli / ***Model***	**Senza ghiera** *Without ring nut*	/ /	/ /
	Con anellino *With ring*	/ /	/ /
	/	/ /	/ /
	/	/ /	/ /
	/	/ /	/ /
Sedi di Tenuta *Seal System*	**N.B.R. (Std) -10 / +85 °C**	/	/
	E.P.D.M. -15 / +85 °C	/	/
	VITON -15 / +85 °C	/	/
	SILICONE -15 / +85 °C	/	/
	PTFE -15 / +85 °C	/	/
	KALREZ -15 / +85 °C	/	/
	/	/	/
Connessione Entrata *Inlet Connection*	**G.1/2" - 3/4" ISO228**	/	/
	/	/	/
	/	/	/
	/	/	/
	/	/	/
	/	/	/
	/	/	/
Connessione Uscita *Outlet Connection*	**G.1" ISO228**	/	/
	/	/	/
	/	/	/
	/	/	/
	/	/	/
	/	/	/
	/	/	/

A richiesta possono essere eseguiti collaudi dai più prestigiosi enti quali: INAIL (area ISPESL), TÜV, RINA, Bureau Veritas, ABS e Lloyd Register.
On request tests can be made by the most prestigious societies, such as: INAIL (area ISPELS), TÜV, RINA, Bureau Veritas, ABS and Lloyd Register.

Note:

DOVE SIAMO

Where to find us

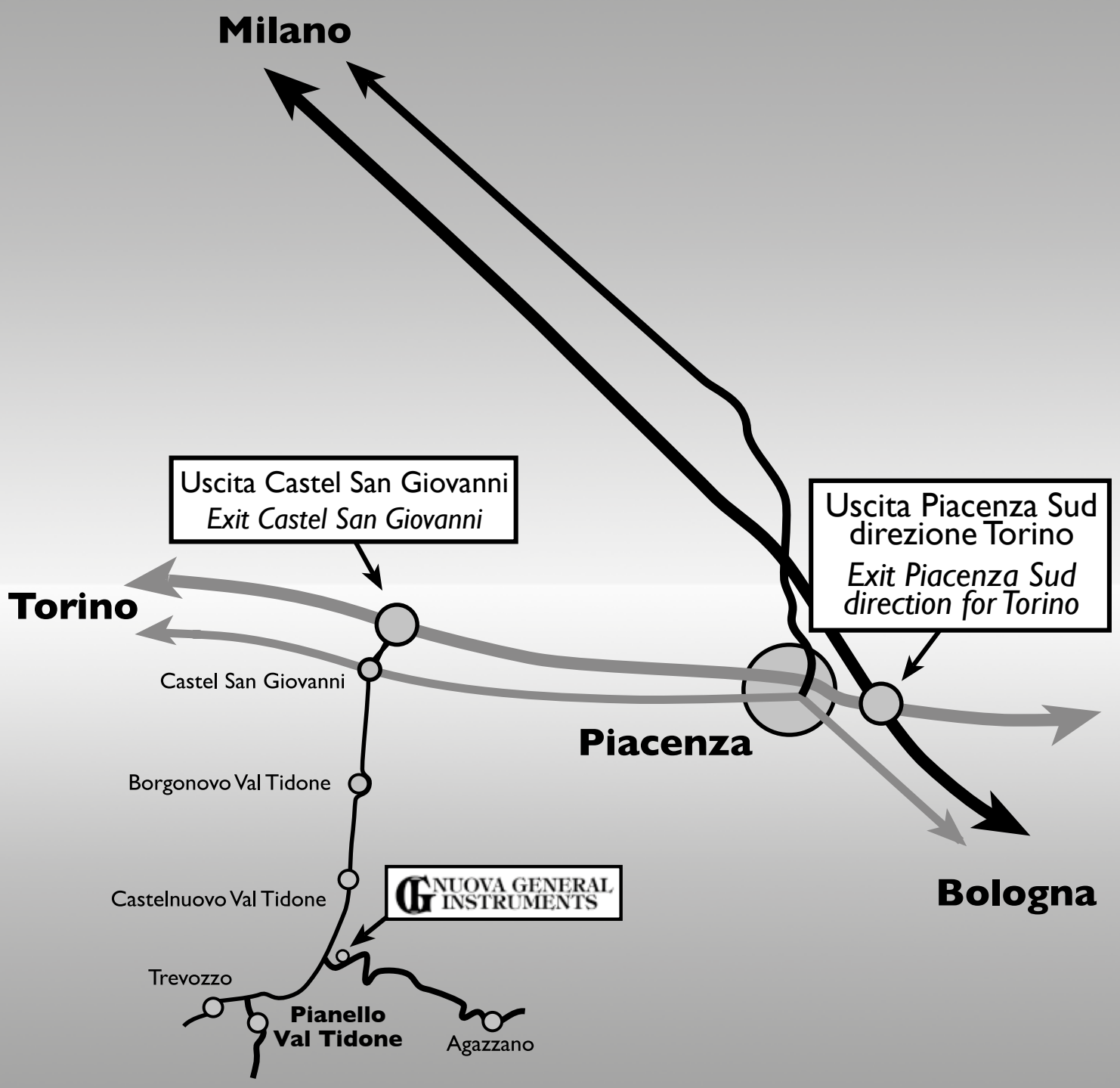

SAFETY VALVES

Safety valves homologated

CE - UKCA - ATEX - UKEX - ASME XIII
CRN - EAC - SELO

Tante soluzioni per ogni vostra esigenza

A vast range of solutions to meet all your needs

L'esperienza acquisita in oltre 35 anni di produzione ci ha portato alla creazione di linee specifiche di prodotti per i diversi settori. Richiedeteci ii catalogo di maggior interesse per il vostro settore, sicuramente avremo una soluzione ad hoc per il vostro problema.

The experience we have gained in over 35 years of manufacturing has enabled us to develop specialist product lines for various sectors. Ask us for a specific catalogue of your own sector. We are confident that we have the right solution for your needs.

NUOVA GENERAL INSTRUMENTS - Loc. Campasso 29010 Pianello V.T. (PC) - Tel. +39 0523 994629 - Fax +39 0523 997219
P.IVA 01337040339 - C.F. 01317650065 - REA-PC 117793 - Reg. Imp. PC 01317650065 - Capitale Sociale € 100.000,00 I.v.
E-mail: info@nuovageneral.it - http://www.nuovageneral.it